Kompakt-Gehäuseeinheit

Typ CGE

mit Kugelbuchse Serie KH oder CLB

Gehäuse Material: Aluminium
Zubehör: Wellenböcke, Serie CWB

UU: Beidseitig abgedichtet

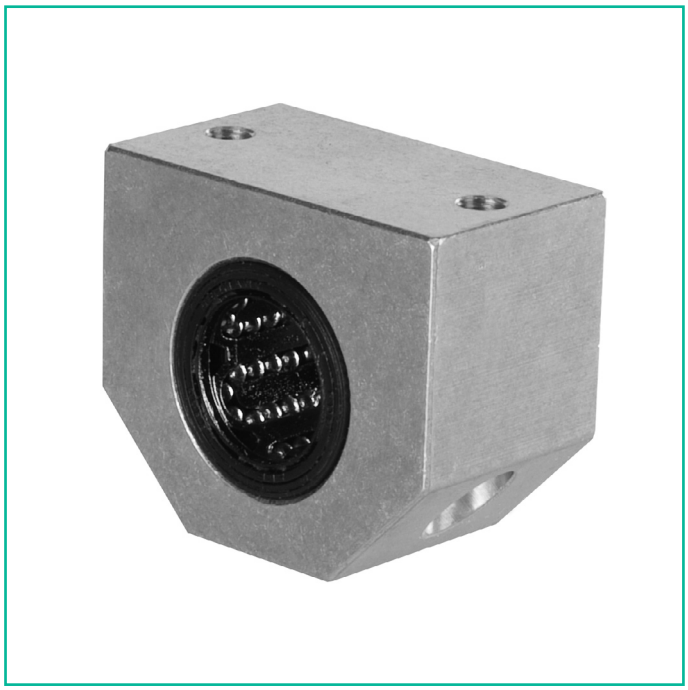

Typenbezeichnung	Abmessungen						
	Ød mm	ØD mm	A mm	H mm	h mm	L mm	E1 mm
CGE 12 UU	12	19	40	33	17	28	14
CGE 16 UU	16	24	45	38	19	30	15
CGE 20 UU	20	28	53	45	23	30	15
CGE 25 UU	25	35	62	54	27	40	20
CGE 30 UU	30	40	67	60	30	50	25
CGE 40 UU	40	52	87	76	39	60	30
CGE 50 UU	50	62	103	92	47	70	35

CGE 20 UU - CLB

- CLB: OHNE: KH 20 UU; CLB: CLB 20 UU
- UU: UU: beidseitige Dichtung; U: einseitige Dichtung; Keine Angabe: ohne Dichtung
- 20: Wellendurchmesser
- CGE: Baureihe

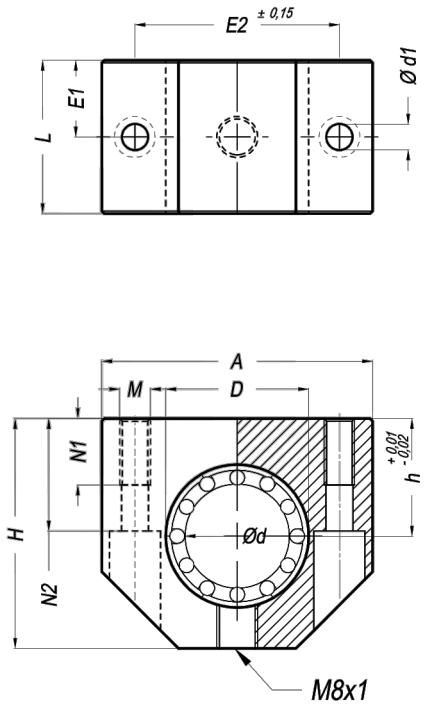

Abmessungen					Gewicht
E2 mm	Ød1 mm	N1 mm	N2 mm	M mm	kg
29	4,3	11	16	M5	0,08
34	4,3	11	18	M5	0,12
40	5,3	13	22	M6	0,15
48	6,6	18	26	M8	0,29
53	6,6	18	29	M8	0,42
69	8,4	22	38	M10	0,82
82	10,5	26	46	M12	1,33