Gehäuseeinheiten

Typ GE... geschlossen
Typ GE...AJ einstellbar
GE...OPAJ mit Segmentausschnitt für Wellenunterstützung, einstellbar

Gehäuse Material: Aluminium Druckguß GE 16 - GE 50
Wahlweise mit fast allen Kugelbuchsenvarianten lieferbar.
Unsere Gehäuse-Einheiten sind mit Präzisions-Linear-Kugellagern in geschlossener, geschlitzter oder offener Ausführung bestückt. Sie können Belastungen bis zur Höhe der Tragzahl des Lagers und zwar aus jeder Richtung aufnehmen. Der Einbau der Einheiten ist stehend, hängend und seitlich möglich.

UU: Beidseitig abgedichtet

Typenbezeichnung	Abmessungen						
	Ød mm	ØD mm	A mm	H mm	h mm	L mm	L1 mm
GE 16 UU	16	26	50	42	22	36	35
GE 16 UU AJ	16	26	50	42	22	36	35
GE 16 UU OPAJ	16		50	35	22	36	35
GE 20 UU	20	32	60	50	25	45	42
GE 20 UU AJ	20	32	60	50	25	45	42
GE 20 UU OPAJ	20		60	42	25	45	42
GE 25 UU	25	40	74	60	30	58	54
GE 25 UU AJ	25	40	74	60	30	58	54
GE 25 UU OPAJ	25		74	51	30	58	54
GE 30 UU	30	47	84	70	35	68	60
GE 30 UU AJ	30	47	84	70	35	68	60
GE 30 UU OPAJ	30		84	60	35	68	60
GE 40 UU	40	62	108	90	45	80	78
GE 40 UU AJ	40	62	108	90	45	80	78
GE 40 UU OPAJ	40		108	77	45	80	78
GE 50 UU	50	75	130	105	50	100	70
GE 50 UU AJ	50	75	130	105	50	100	70
GE 50 UU OPAJ	50		130	88	50	100	70

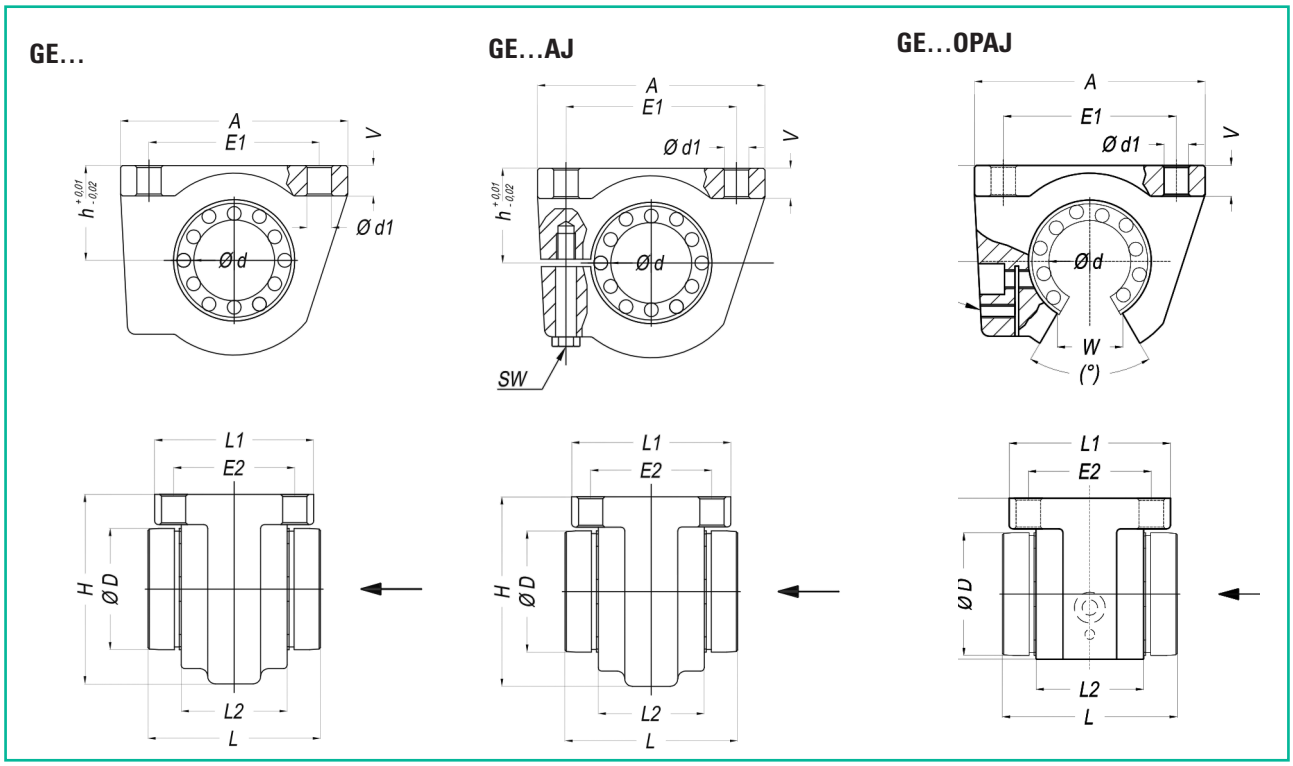

Abmessungen								Gewicht
L2 mm	E1 mm	E2 mm	Ød1 mm	V mm	W	SW	°	kg
22	0 +/– 0,15	26 +/– 0,15	4,3	6,5				025
22	40 +/– 0,15	26 +/– 0,15	4,3	6,5				0,25
22	40 +/– 0,15	26 +/– 0,15	4,3	6,5	9,4	2,5	60	0,23
28	45 +/– 0,15	32 +/– 0,15	4,3	8				0,40
28	45 +/– 0,15	32 +/– 0,15	4,3	8				0,40
28	45 +/– 0,15	32 +/– 0,15	4,3	8	10,2	2,5	60	0,37
40	60 +/– 0,15	40 +/– 0,15	5,3	9				083
40	60 +/– 0,15	40 +/– 0,15	5,3	9				0,83
40	60 +/– 0,15	40 +/– 0,15	5,3	9	12,5	3	60	0,76
48	68 +/– 0,20	45 +/– 0,20	6,4	10				1,27
48	68 +/– 0,20	45 +/– 0,20	6,4	10				1,27
48	68 +/– 0,20	45 +/– 0,20	6,4	10	13,9	3	60	1,16
56	86 +/– 0,20	58 +/– 0,20	8,4	12				2,46
56	86 +/– 0,20	58 +/– 0,20	8,4	12				2,46
56	86 +/– 0,20	58 +/– 0,20	8,4	12	18,2	4	60	2,21
72	108 +/– 0,20	50 +/– 0,20	8,4	14				3,73
72	108 +/– 0,20	50 +/– 0,20	8,4	14				3,73
72	108 +/– 0,20	50 +/– 0,20	8,4	14	21	5	60	3,43