# LAGEREINHEITEN

indunorm
Bewegungstechnik

Wir von Indunorm sind seit mehr als 40 Jahren ein führendes Unternehmen bei Entwicklung, Herstellung und Vertrieb von Linearführungen und Handlingsystemen. Zudem sind wir seit 30 Jahren der größte Vertriebspartner für Produkte der linearen Bewegungstechnik der Marke THK im europäischen Raum und über 5000 Maschinenbauer und Anwender setzen auf unsere Lösungen. Unser Lieferprogramm wird ständig erweitert, und aktuell können wir nun auch robuste Laufrollen-Linearführungssysteme für viele Einsatzfälle im Maschinenbau anbieten.

Als flexibles und mittelständisches Unternehmen mit 120 Mitarbeitern an vier Standorten verfügen wir über eine moderne Logistik mit kurzen Lieferzeiten.

Unsere gut ausgebildeten Vertriebsingenieure unterstützen Sie gerne in der Anwendungsberatung und Realisierung von innovativen und effizienten Lösungen.

# Inhaltsverzeichnis


| | |
|---|---|
| FESTLAGEREINHEIT, TYP IL-BA-FS | Seite 4-7 |
| LOSLAGEREINHEIT, TYP IL-BA-LS | Seite 8-11 |
| FESTLAGEREINHEIT, TYP IL-FA-FS | Seite 12-15 |
| LOSLAGEREINHEIT, TYP IL-FA-LS | Seite 16-19 |
| FESTLAGEREINHEIT, TYP IL-BAF-FS | Seite 20-23 |
| LOSLAGEREINHEIT, TYP IL-BAF-LS | Seite 24-27 |
| SPEZIAL-SPINDELLAGER, TYP IL-WBK | Seite 28-30 |

In Blockausführung

# FESTLAGEREINHEIT, TYP IL-BA-FS

Für Zapfenform, Typ J
(J1, J2 und J3)

| Bau-größe | ø-Lager-zapfen d1 [mm] | L mm | L1 mm | L2 mm | L3 mm | B mm | H mm | b ±0,02 mm | h ±0,02 mm | B1 mm | H1 mm |
|---|---|---|---|---|---|---|---|---|---|---|---|
| IL-BA-FS10 | 10,00 | 25,00 | 5,00 | 29,00 | 5,00 | 60,00 | 39,00 | 30,00 | 22,00 | 34,00 | 32,50 |
| IL-BA-FS12 | 12,00 | 25,00 | 5,00 | 29,00 | 5,00 | 60,00 | 43,00 | 30,00 | 25,00 | 34,00 | 32,50 |
| IL-BA-FS15 | 15,00 | 27,00 | 6,00 | 32,00 | 6,00 | 70,00 | 48,00 | 35,00 | 28,00 | 40,00 | 38,00 |
| IL-BA-FS17 | 17,00 | 35,00 | 9,00 | 44,00 | 7,00 | 86,00 | 64,00 | 43,00 | 39,00 | 50,00 | 55,00 |
| IL-BA-FS20 | 20,00 | 35,00 | 8,00 | 43,00 | 8,00 | 88,00 | 60,00 | 44,00 | 34,00 | 52,00 | 50,00 |
| IL-BA-FS25 | 25,00 | 42,00 | 12,00 | 54,00 | 9,00 | 106,00 | 80,00 | 53,00 | 48,00 | 64,00 | 70,00 |
| IL-BA-FS30 | 30,00 | 45,00 | 14,00 | 61,00 | 9,00 | 128,00 | 89,00 | 64,00 | 51,00 | 76,00 | 78,00 |
| IL-BA-FS35 | 35,00 | 50,00 | 14,00 | 67,00 | 12,00 | 140,00 | 96,00 | 70,00 | 52,00 | 88,00 | 79,00 |
| IL-BA-FS40 | 40,00 | 61,00 | 18,00 | 76,00 | 15,00 | 160,00 | 110,00 | 80,00 | 60,00 | 100,00 | 90,00 |

**Inhalt des Lagers-Sets IL-BA-FS 10 ~ 40**

| lfd. Nummer | Teilebezeichnung | Anzahl |
|---|---|---|
| 1 | Blockgehäuse | 1 |
| 2 | Lagersatz | 1 |
| 3 | Gehäusedeckel | 1 |
| 4 | Distanzring | 2 |
| 5 | Dichtung | 2 |
| 6 | Sicherungsmutter | 1 |
| 7 | Innensechskantschraube mit Druckstück | 1 |

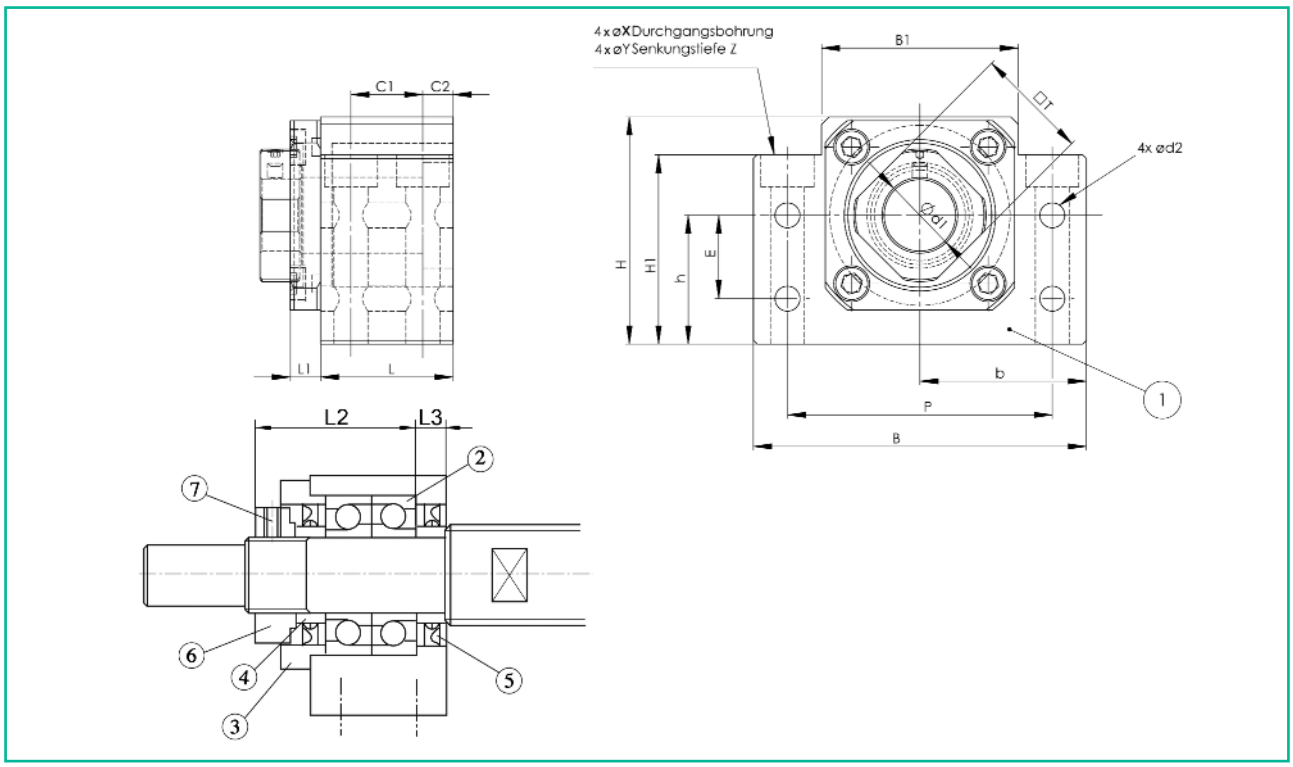


| E mm | d2 mm | P mm | C1 mm | C2 mm | X mm | Y mm | Z mm | M mm | T mm | eingebautes Lager | Gewicht kg |
|---|---|---|---|---|---|---|---|---|---|---|---|
| 15,00 | 5,5 | 46,00 | 13,00 | 6,00 | 6,60 | 10,80 | 5,00 | M 3 | 16,00 | 7000 A | 0,39 |
| 18,00 | 5,5 | 46,00 | 13,00 | 6,00 | 6,60 | 10,80 | 1,50 | M 4 | 19,00 | 7001 A | 0,41 |
| 18,00 | 5,5 | 54,00 | 15,00 | 6,00 | 6,60 | 11,00 | 6,50 | M 4 | 22,00 | 7002 A | 0,57 |
| 28,00 | 6,6 | 68,00 | 19,00 | 8,00 | 9,00 | 14,00 | 8,50 | M 4 | 24,00 | 7203 B | 1,27 |
| 22,00 | 6,6 | 70,00 | 19,00 | 8,00 | 9,00 | 14,00 | 8,50 | M 4 | 30,00 | 7004 A | 1,19 |
| 33,00 | 9,0 | 85,00 | 22,00 | 10,00 | 11,00 | 17,00 | 11,00 | M 5 | 35,00 | 7205 B | 2,3 |
| 33,00 | 11,0 | 102,00 | 23,00 | 11,00 | 14,00 | 20,00 | 13,00 | M 6 | 40,00 | 7206 B | 3,32 |
| 35,00 | 11,0 | 114,00 | 26,00 | 12,00 | 14,00 | 20,00 | 13,00 | M 8 | 50,00 | 7207 B | 4,33 |
| 37,00 | 14,0 | 130,00 | 33,00 | 14,00 | 18,00 | 26,00 | 17,50 | M 8 | 50,00 | 7208 B | 6,5 |

| eingebautes Lager | Axialrichtung | |
|---|---|---|
| | dynamische Tragzahl C [kN] | statische Tragzahl C0 [kN] |
| 7000 A | 6,60 | 2,66 |
| 7001 A | 7,15 | 3,05 |
| 7002 A | 7,60 | 3,50 |
| 7203 B | 13,70 | 5,65 |
| 7004 A | 12,70 | 6,70 |
| 7205 B | 20,20 | 9,60 |
| 7206 B | 28,00 | 13,80 |
| 7207 B | 37,20 | 18,70 |
| 7208 B | 44,10 | 23,40 |

# Zapfenform, Typ J

(J1, J2 und J3)

Für Festlagereinheiten TYP IL-BA-FS

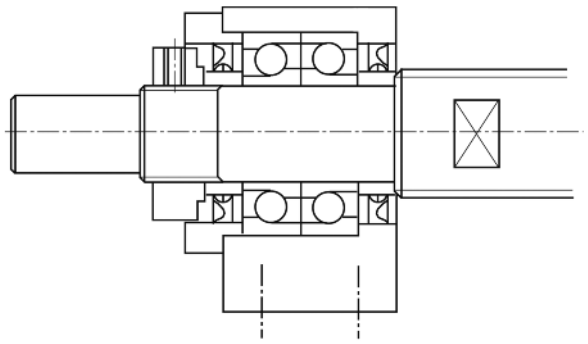

Anmerkung:
Wenn Sie eine Endenbearbeitung wünschen, geben Sie dies in der Bestellbezeichnung an.

Bestellbeispiel:
KEF2505-4KK+700LJ1K

Endenbearbeitung an der Gewindespindel
Typ J1 (Festlagerseite)
Typ K (Loslagerseite)

| Baugröße | Spindel-außen-ø d [mm] | Außen-ø der Lagerzapfen A mm | B mm | E mm | F mm | M | S mm |
|---|---|---|---|---|---|---|---|
| IL-BA-FS10 | 14 | 10 | 8 | 39 | 15 | M 10 x 1 | 16 |
| IL-BA-FS10 | 15 | 10 | 8 | 39 | 15 | M 10 x 1 | 16 |
| IL-BA-FS12 | 16 | 12 | 10 | 39 | 15 | M 12 x 1 | 14 |
| IL-BA-FS12 | 18 | 12 | 10 | 39 | 15 | M 12 x 1 | 14 |
| IL-BA-FS15 | 20 | 15 | 12 | 40 | 20 | M 15 x 1 | 12 |
| IL-BA-FS17 | 25 | 17 | 15 | 53 | 23 | M 17 x 1 | 17 |
| IL-BA-FS20 | 28 | 20 | 17 | 53 | 25 | M 20 x 1 | 15 |
| IL-BA-FS20 | 30 | 20 | 17 | 53 | 25 | M 20 x 1 | 15 |
| IL-BA-FS20 | 32 | 20 | 17 | 53 | 25 | M 20 x 1 | 15 |
| IL-BA-FS25 | 36 | 25 | 20 | 65 | 30 | M 25 x 1,5 | 18 |
| IL-BA-FS30* | 40 | 30 | 25 | 72 | 38 | M 30 x 1,5 | 25 |
| IL-BA-FS35 | 45 | 35 | 30 | 83 | 45 | M 35 x 1,5 | 28 |
| IL-BA-FS40* | 50 | 40 | 35 | 98 | 50 | M 40 x 1,5 | 35 |
| IL-BA-FS40 | 55 | 40 | 35 | 98 | 50 | M 40 x 1,5 | 35 |

*bei Kammerer-Spindeln - ø 40 ab Steigung 40mm ┌ BK25-E verwenden
*bei Kammerer-Spindeln - ø 50 ab Steigung 10mm ┌ BK35-E verwenden

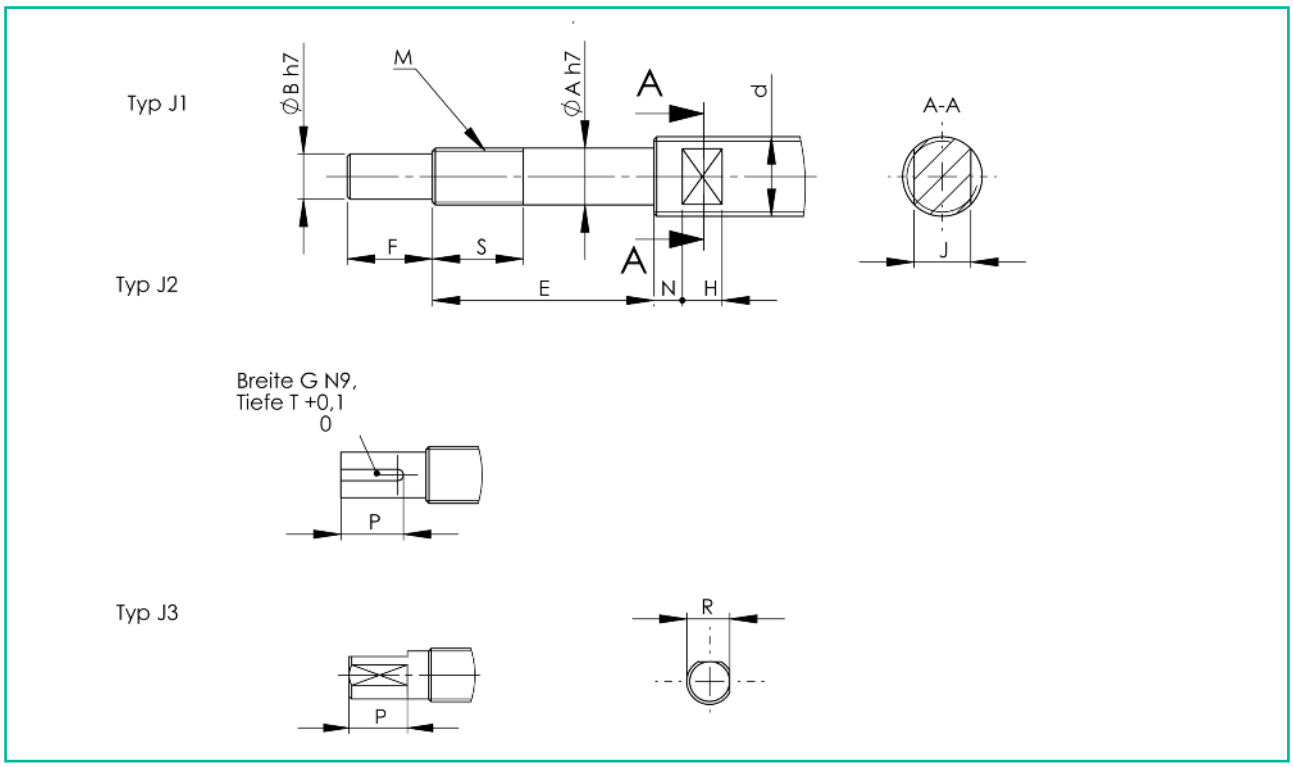


| J [mm] | Typ J1 (zylindrisch) N [mm] | H [mm] | G [mm] | Typ J2 (Passfedernut) T [mm] | P [mm] | R [mm] | Typ J3 (Abflachung) P [mm] |
|---|---|---|---|---|---|---|---|
| 10 | 5 | 7 | 2 | 1,2 | 11 | 7,5 | 11 |
| 10 | 5 | 7 | 2 | 1,2 | 11 | 7,5 | 11 |
| 13 | 6 | 8 | 3 | 1,8 | 12 | 9,5 | 12 |
| 13 | 6 | 8 | 3 | 1,8 | 12 | 9,5 | 12 |
| 16 | 6 | 9 | 4 | 2,5 | 16 | 11,3 | 16 |
| 18 | 7 | 10 | 5 | 3,0 | 21 | 14,3 | 21 |
| 21 | 8 | 11 | 5 | 3,0 | 21 | 16,0 | 21 |
| 24 | 8 | 12 | 5 | 3,0 | 21 | 16,0 | 21 |
| 27 | 9 | 13 | 5 | 3,0 | 21 | 16,0 | 21 |
| 27 | 10 | 13 | 6 | 3,5 | 25 | 19,0 | 25 |
| 32 | 10 | 15 | 8 | 4,0 | 32 | 23,5 | 32 |
| 36 | 12 | 15 | 8 | 4,0 | 40 | 28,5 | 40 |
| 41 | 14 | 19 | 10 | 5,0 | 45 | 33,0 | 45 |
| 46 | 14 | 20 | 10 | 5,0 | 45 | 33,0 | 45 |

In Blockausführung

# LOSLAGEREINHEIT TYP IL-BA-LS

Für Zapfenform, Typ K

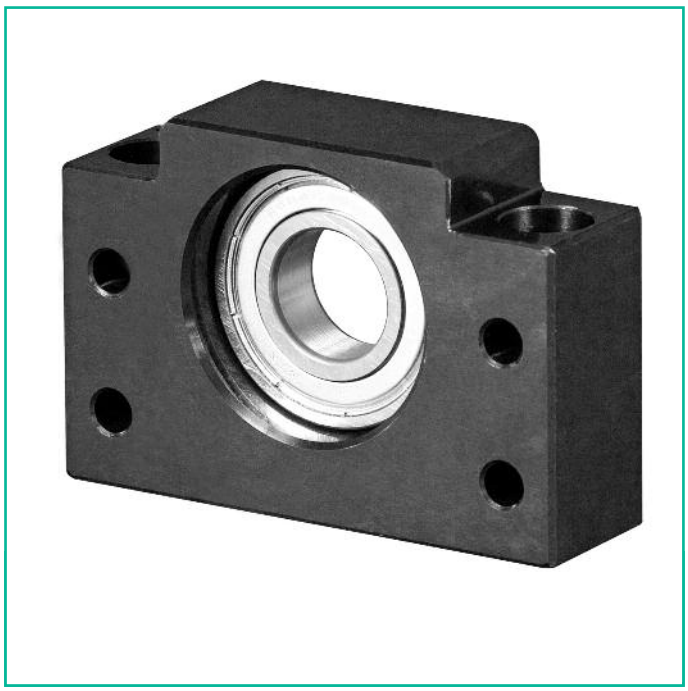

| Bau-größe | ø-Lager-zapfen d1 [mm] | L mm | B mm | H mm | b ±0,02 mm | h ±0,02 mm | B1 mm | H1 mm | P mm |
|---|---|---|---|---|---|---|---|---|---|
| IL-BA-LS10 | 8,00 | 20,00 | 60,00 | 39,00 | 30,00 | 22,00 | 34,00 | 32,50 | 46,00 |
| IL-BA-LS12 | 10,00 | 20,00 | 60,00 | 43,00 | 30,00 | 25,00 | 34,00 | 32,50 | 46,00 |
| IL-BA-LS15 | 15,00 | 20,00 | 70,00 | 48,00 | 35,00 | 28,00 | 40,00 | 38,00 | 54,00 |
| IL-BA-LS17 | 17,00 | 23,00 | 86,00 | 64,00 | 43,00 | 39,00 | 50,00 | 55,00 | 68,00 |
| IL-BA-LS20 | 20,00 | 26,00 | 88,00 | 60,00 | 44,00 | 34,00 | 52,00 | 50,00 | 70,00 |
| IL-BA-LS25 | 25,00 | 30,00 | 106,00 | 80,00 | 53,00 | 48,00 | 64,00 | 70,00 | 85,00 |
| IL-BA-LS30 | 30,00 | 32,00 | 128,00 | 89,00 | 64,00 | 51,00 | 76,00 | 78,00 | 102,00 |
| IL-BA-LS35 | 35,00 | 32,00 | 140,00 | 96,00 | 70,00 | 52,00 | 88,00 | 79,00 | 114,00 |
| IL-BA-LS40 | 40,00 | 37,00 | 160,00 | 110,00 | 80,00 | 60,00 | 100,00 | 90,00 | 130,00 |

**Inhalt des Lagers-Sets IL-BA-LS 10 ~ 40**

| lfd. Nummer | Teilebezeichnung | Anzahl |
|---|---|---|
| 1 | Blockgehäuse | 1 |
| 2 | Lager | 1 |
| 3 | Wellensicherungsring | 1 |

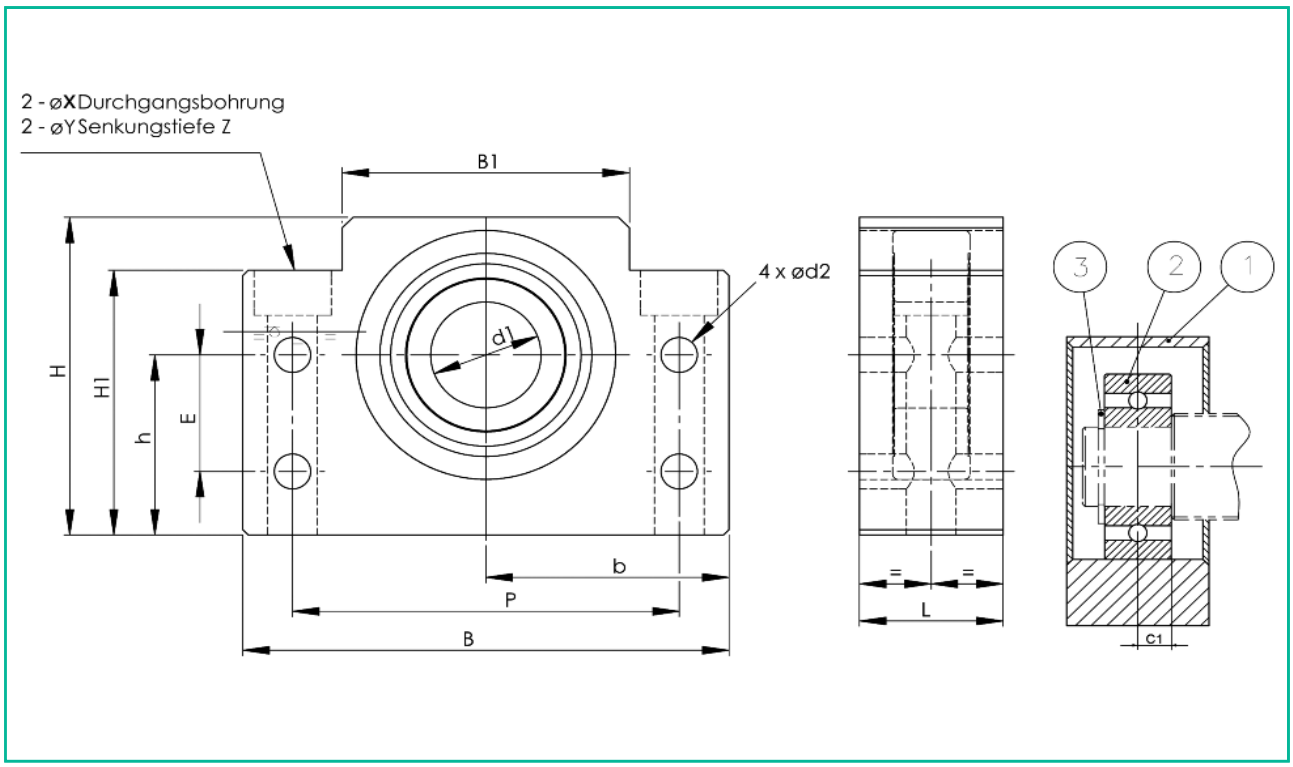


| E mm | d2 mm | X mm | Y mm | Z mm | C1 mm | eingebautes Lager | Wellen-sicherungsring | Gewicht kg |
|---|---|---|---|---|---|---|---|---|
| 15,00 | 5,5 | 6,60 | 10,80 | 5,00 | 3,5 | 608ZZ | C8 | 0,29 |
| 18,00 | 5,5 | 6,60 | 10,80 | 1,50 | 4,0 | 6000ZZ | C10 | 0,3 |
| 18,00 | 5,5 | 6,60 | 11,00 | 6,50 | 4,5 | 6002ZZ | C15 | 0,38 |
| 28,00 | 6,6 | 9,00 | 14,00 | 8,50 | 6,0 | 6203ZZ | C17 | 0,74 |
| 22,00 | 6,6 | 9,00 | 14,00 | 8,50 | 6,0 | 6004ZZ | C20 | 0,76 |
| 33,00 | 9,0 | 11,00 | 17,00 | 11,00 | 7,5 | 6205ZZ | C25 | 1,42 |
| 33,00 | 11,0 | 14,00 | 20,00 | 13,00 | 8,0 | 6206ZZ | C30 | 1,97 |
| 35,00 | 11,0 | 14,00 | 20,00 | 13,00 | 8,5 | 6207ZZ | C35 | 2,22 |
| 37,00 | 14,0 | 18,00 | 26,00 | 17,50 | 9,0 | 6208ZZ | C40 | 3,27 |

| eingebautes Lager | Radialrichtung | |
|---|---|---|
| | dynamische Tragzahl C [kN] | statische Tragzahl C0 [kN] |
| 608ZZ | 3,35 | 1,40 |
| 6000ZZ | 4,55 | 1,96 |
| 6002ZZ | 5,60 | 2,84 |
| 6203ZZ | 9,60 | 4,60 |
| 6004ZZ | 9,40 | 5,05 |
| 6205ZZ | 14,00 | 7,85 |
| 6206ZZ | 19,50 | 11,30 |
| 6207ZZ | 25,70 | 15,30 |
| 6208ZZ | 29,10 | 17,80 |

# Zapfenform, Typ K

## Für Loslagereinheiten TYP IL-BA-LS

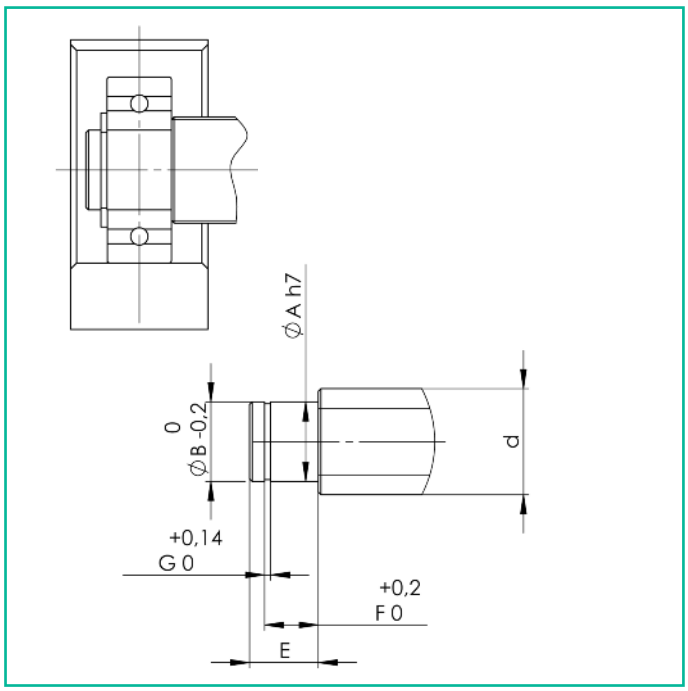


Anmerkung:
Wenn Sie eine Endenbearbeitung wünschen, geben Sie dies in der Bestellbezeichnung an.

Bestellbeispiel:
KEF2505-4KK+700LJ1K

Endenbearbeitung an der Gewindespindel
Typ J1 (Festlagerseite)
Typ K (Loslagerseite)

| Baugröße | Spindel-außen-ø d [mm] | Außen-ø d. Lagerzapfen A [mm] | E [mm] | Nut für Sicherungsring B [mm] | F [mm] | G [mm] |
|---|---|---|---|---|---|---|
| IL-BA-LS 10 | 14 | 8 | 10 | 7,6 | 7,90 | 0,90 |
| IL-BA-LS 10 | 15 | 8 | 10 | 7,6 | 7,90 | 0,90 |
| IL-BA-LS 12 | 16 | 10 | 11 | 9,6 | 9,15 | 1,15 |
| IL-BA-LS 12 | 18 | 10 | 11 | 9,6 | 9,15 | 1,15 |
| IL-BA-LS 15 | 20 | 15 | 13 | 14,3 | 10,15 | 1,15 |
| IL-BA-LS 15 | 25 | 15 | 13 | 14,3 | 10,15 | 1,15 |
| IL-BA-LS 17 | 25 | 17 | 16 | 16,2 | 13,15 | 1,15 |
| IL-BA-LS 20 | 28 | 20 | 16 | 19,0 | 13,35 | 1,35 |
| IL-BA-LS 20 | 30 | 20 | 16 | 19,0 | 13,35 | 1,35 |
| IL-BA-LS 20 | 32 | 20 | 16 | 19,0 | 13,35 | 1,35 |
| IL-BA-LS 25 | 36 | 25 | 20 | 23,9 | 16,35 | 1,35 |
| IL-BA-LS 30* | 40 | 30 | 21 | 28,6 | 17,75 | 1,75 |
| IL-BA-LS 35 | 45 | 35 | 22 | 33,0 | 18,75 | 1,75 |
| IL-BA-LS 40* 50 40 | 23 | 38,0 | 19,95 | 1,95 | | |

*bei Kammerer-Spindeln - ø 40 ab Steigung 40mm r BF25 verwenden
*bei Kammerer-Spindeln - ø 50 ab Steigung 10mm r BF35 verwenden

| | | | | | | |
|---|---|---|---|---|---|---|
| IL-BA-LS 40 | 55 | 40 | 23 | 38,0 | 19,95 | 1,95 |

# Raum für Notizen

In Flanschausführung

# FESTLAGEREINHEIT, TYP IL-FA-FS

Für Zapfenform, Typ H
(H1, H2 und H3)

| Baugröße | ø-Lagerzapfen d1 [mm] | L mm | H mm | D g6 mm | A mm | Lochkreis mm | B mm | F mm | E mm |
|---|---|---|---|---|---|---|---|---|---|
| IL-FA-FS5 | 5,00 | 16,50 | 6,00 | 20,00 | 34,00 | 26,00 | 26,00 | 10,50 | 18,50 |
| IL-FA-FS6 | 6,00 | 20,00 | 7,00 | 22,00 | 36,00 | 28,00 | 28,00 | 13,00 | 22,00 |
| IL-FA-FS8 | 8,00 | 23,00 | 9,00 | 28,00 | 43,00 | 35,00 | 35,00 | 14,00 | 26,00 |
| IL-FA-FS10 | 10,00 | 27,00 | 10,00 | 34,00 | 52,00 | 42,00 | 42,00 | 17,00 | 29,50 |
| IL-FA-FS12 | 12,00 | 27,00 | 10,00 | 36,00 | 54,00 | 44,00 | 44,00 | 17,00 | 29,50 |
| IL-FA-FS15 | 15,00 | 32,00 | 15,00 | 40,00 | 63,00 | 50,00 | 52,00 | 17,00 | 36,00 |
| IL-FA-FS17 | 17,00 | 45,00 | 22,00 | 50,00 | 77,00 | 62,00 | 61,00 | 23,00 | 47,00 |
| IL-FA-FS20 | 20,00 | 52,00 | 22,00 | 57,00 | 85,00 | 70,00 | 68,00 | 30,00 | 50,00 |
| IL-FA-FS25 | 25,00 | 57,00 | 27,00 | 63,00 | 98,00 | 80,00 | 79,00 | 30,00 | 60,00 |
| IL-FA-FS30 | 30,00 | 62,00 | 30,00 | 75,00 | 117,00 | 95,00 | 93,00 | 32,00 | 61,00 |

**Inhalt des Lager-Sets IL-FA-FS 5 ~ 30**

| lfd. Nummer | Teilebezeichnung | Anzahl |
|---|---|---|
| 1 | Flanschgehäuse | 1 |
| 2 | Lagersatz | 1 |
| 3 | Gehäusedeckel | 1 |
| 4 | Distanzring/Hülse | 2 |
| 5 | Dichtung | 1/2 |
| 6 | Sicherungsmutter | 1 |
| 7 | Innensechskantschraube (mit Druckstück) | 1 |

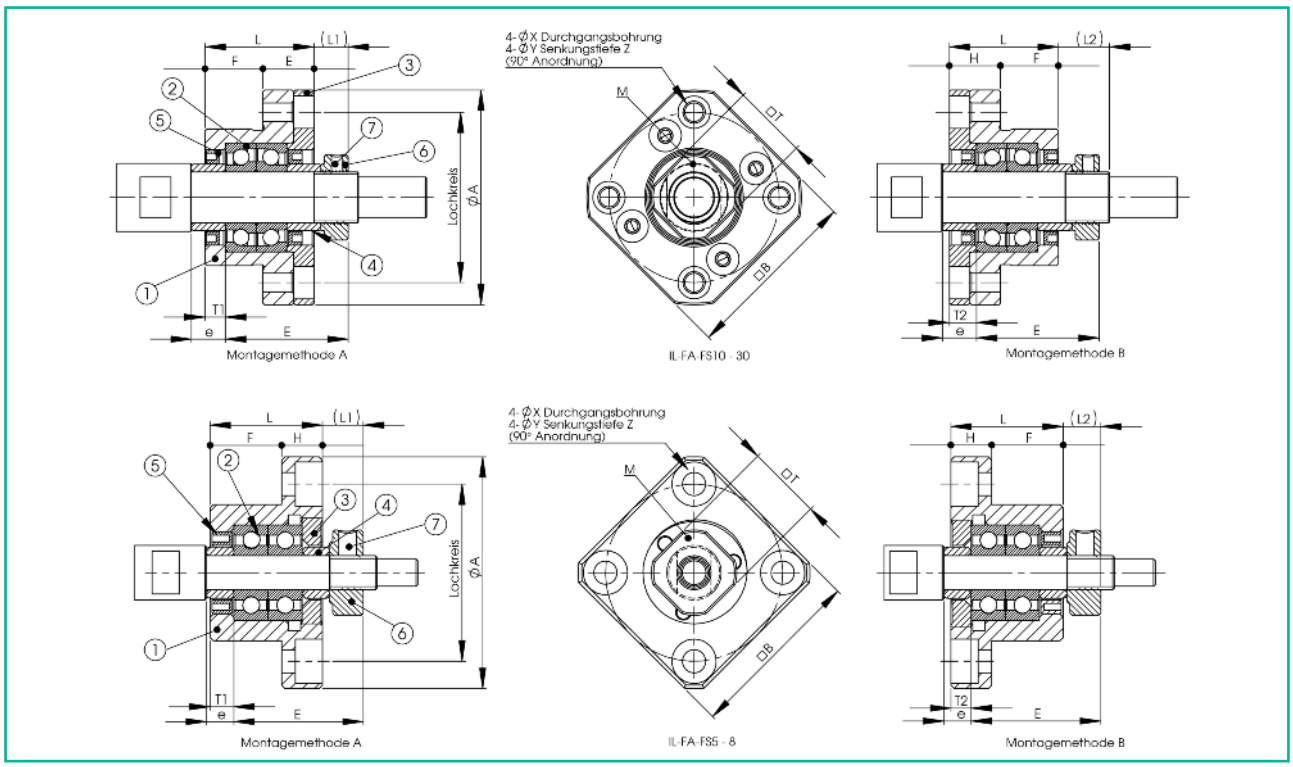


| Montagemethode A | | Montagemethode B | | | | | | | | | |
|---|---|---|---|---|---|---|---|---|---|---|---|
| L1 | T1 | L2 | T2 | e | X | Y | Z | M | T | eingebautes | Gewicht |
| mm | mm | mm | mm | mm | mm | mm | mm | mm | mm | Lager | kg |
| 5,50 | 3,50 | 7,00 | 3,00 | 3,5 | 3,40 | 6,50 | 4,00 | M2,6 | 11,00 | 605 | 0,06 |
| 5,50 | 3,50 | 8,50 | 4,50 | 5,0 | 3,40 | 6,50 | 4,00 | M3 | 12,00 | 706 | 0,08 |
| 7,00 | 4,00 | 10,00 | 5,00 | 5,5 | 3,40 | 6,50 | 4,00 | M3 | 25,00 | 708 | 0,15 |
| 7,50 | 5,00 | 8,50 | 6,00 | 5,5 | 4,50 | 8,00 | 4,00 | M3 | 16,00 | 7000A | 0,21 |
| 7,50 | 5,00 | 8,50 | 6,00 | 5,5 | 4,50 | 8,00 | 4,00 | M4 | 19,00 | 7001A | 0,22 |
| 10,00 | 6,00 | 12,00 | 8,00 | 10,0 | 5,50 | 9,50 | 6,00 | M4 | 22,00 | 7002A | 0,39 |
| 11,00 | 9,00 | 14,00 | 12,00 | 10,0 | 6,60 | 11,00 | 10,00 | M4 | 24,00 | 7203B | 0,82 |
| 8,00 | 10,00 | 12,00 | 14,00 | 11,0 | 6,60 | 11,00 | 10,00 | M4 | 30,00 | 7204B | 1,09 |
| 13,00 | 10,00 | 20,00 | 17,00 | 14,0 | 9,00 | 15,00 | 13,00 | M5 | 35,00 | 7205B | 1,49 |
| 11,00 | 12,00 | 17,00 | 18,00 | 9,0 | 11,00 | 17,50 | 15,00 | M6 | 40,00 | 7206B | 2,32 |

| eingebautes Lager | Axialrichtung | |
|---|---|---|
| | dynamische Tragzahl Ca [kN] | statische Tragzahl Ca0 [kN] |
| 605 | 1,33 | 0,50 |
| 706 | 2,66 | 1,06 |
| 708 | 4,40 | 1,48 |
| 7000A | 6,60 | 2,66 |
| 7001A | 7,15 | 3,05 |
| 7002A | 7,60 | 3,50 |
| 7203B | 13,70 | 5,65 |
| 7204B | 12,70 | 7,80 |
| 7205B | 20,20 | 9,60 |
| 7206B | 28,00 | 13,80 |

# Zapfenform, Typ H

(H1, H2 und H3)

Für Festlagereinheiten TYP IL-FA-FS

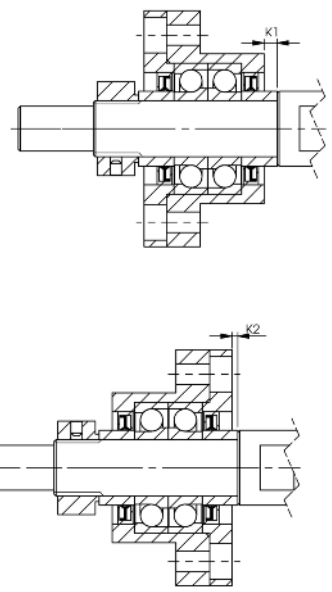


Anmerkung:
Wenn Sie eine Endenbearbeitung wünschen, geben Sie dies in der Bestellbezeichnung an.

Bestellbeispiel:
KEF2505-4KK+700LH1K

Endenbearbeitung an der Gewindespindel
Typ H1 (Festlagerseite)
Typ K (Loslagerseite)

| Baugröße | Spindel-außen-ø d [mm] | Außen-ø der Lagerzapfen A mm | B mm | E mm | F mm | M | S mm |
|---|---|---|---|---|---|---|---|
| IL-FA-FS5 | 8 | 5 | 4 | 25 | 6 | M5 x 0,5 | 7 |
| IL-FA-FS6 | 10 | 6 | 4 | 30 | 8 | M6 x 0,75 | 8 |
| IL-FA-FS8 | 12 | 8 | 6 | 35 | 9 | M8 x 1 | 10 |
| IL-FA-FS10 | 14 | 10 | 8 | 36 | 15 | M10 x 1 | 11 |
| IL-FA-FS10 | 15 | 10 | 8 | 36 | 15 | M10 x 1 | 11 |
| IL-FA-FS12 | 16 | 12 | 10 | 36 | 15 | M12 x 1 | 11 |
| IL-FA-FS12 | 18 | 12 | 10 | 36 | 15 | M12 x 1 | 11 |
| IL-FA-FS15 | 20 | 15 | 12 | 49 | 20 | M15 x 1 | 13 |
| IL-FA-FS15 | 25 | 15 | 12 | 49 | 20 | M15 x 1 | 13 |
| IL-FA-FS20 | 28 | 20 | 17 | 64 | 25 | M20 x 1 | 17 |
| IL-FA-FS20 | 30 | 20 | 17 | 64 | 25 | M20 x 1 | 17 |
| IL-FA-FS20 | 32 | 20 | 17 | 64 | 25 | M20 x 1 | 17 |
| IL-FA-FS25 | 36 | 25 | 20 | 76 | 30 | M25 x 1,5 | 20 |
| IL-FA-FS30* | 40 | 30 | 25 | 72 | 38 | M30 x 1,5 | 25 |

*bei Kammerer-Spindeln - ø 40 ab Steigung 40mm ┌ FK25 verwenden

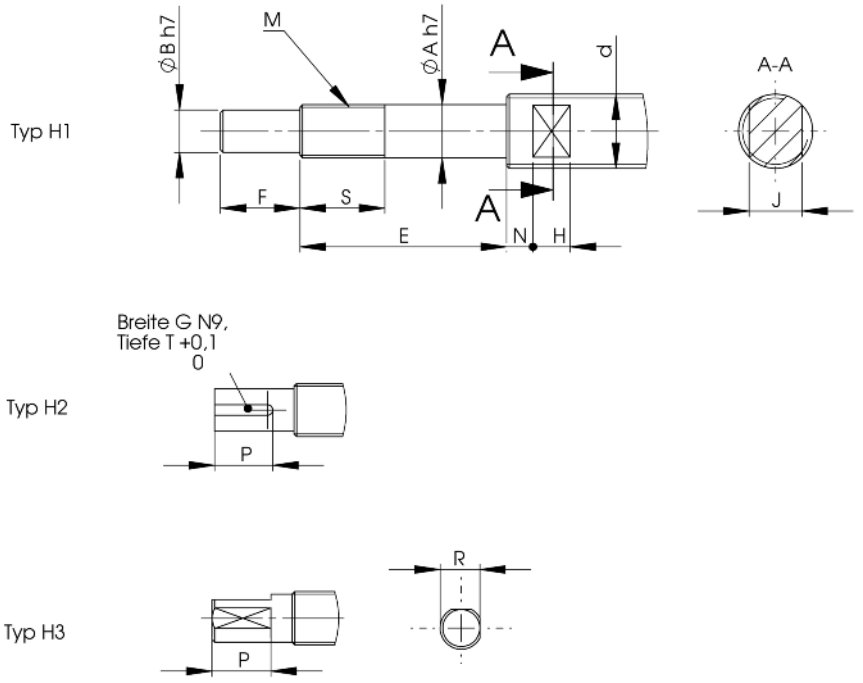


| Typ H1 (zylindrisch) | | | Typ H2 (Passfedernut) | | | Typ H3 (Abflachung) | | Position Lagereinheit | |
|---|---|---|---|---|---|---|---|---|---|
| J [mm] | N [mm] | H [mm] | G [mm] | T [mm] | P [mm] | R [mm] | P [mm] | $K_1$ [mm] | $K_2$ [mm] |
| 5 | 4 | 4 | – | – | – | 3,7 | 5 | 0,0 | 0,5 |
| 5 | 4 | 4 | – | – | – | 3,7 | 6 | 1,5 | 0,5 |
| 8 | 5 | 5 | – | – | – | 5,6 | 7 | 1,5 | 0,5 |
| 10 | 5 | 7 | 2 | 1,2 | 11 | 7,5 | 11 | 0,5 | -0,5 |
| 10 | 5 | 7 | 2 | 1,2 | 11 | 7,5 | 11 | 0,5 | -0,5 |
| 13 | 6 | 8 | 3 | 1,8 | 12 | 9,5 | 12 | 0,5 | -0,5 |
| 13 | 6 | 8 | 3 | 1,8 | 12 | 9,5 | 12 | 0,5 | -0,5 |
| 16 | 6 | 9 | 4 | 2,5 | 16 | 11,3 | 16 | 4,0 | 2,0 |
| 18 | 7 | 10 | 4 | 2,5 | 16 | 11,3 | 16 | 4,0 | 2,0 |
| 21 | 8 | 11 | 5 | 3,0 | 21 | 16,0 | 21 | 1,0 | -3,0 |
| 24 | 8 | 12 | 5 | 3,0 | 21 | 16,0 | 21 | 1,0 | -3,0 |
| 27 | 9 | 13 | 5 | 3,0 | 21 | 16,0 | 21 | 1,0 | -3,0 |
| 27 | 10 | 13 | 6 | 3,5 | 25 | 19,0 | 25 | 5,0 | -2,0 |
| 32 | 10 | 15 | 8 | 4,0 | 32 | 23,5 | 32 | -3,0 | -9,0 |

In Flanschausführung

# LOSLAGEREINHEIT, TYP IL-FA-LS

Für Zapfenform, Typ K

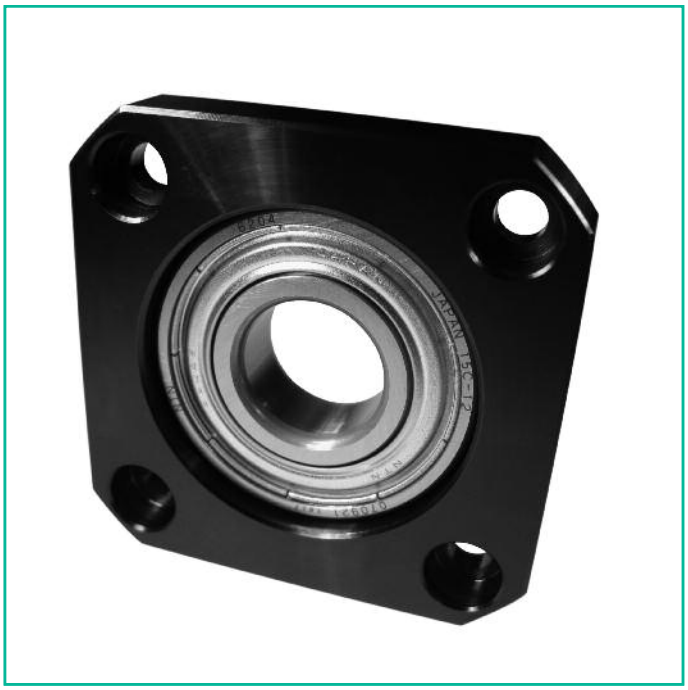

| Baugröße | ø-Lagerzapfen d1 [mm] | L mm | H mm | F mm | D g6 mm | A mm | Lochkreis mm |
|---|---|---|---|---|---|---|---|
| IL-FA-LS6 | 6,00 | 10,00 | 6,00 | 4,00 | 22,00 | 36,00 | 28,00 |
| IL-FA-LS10 | 8,00 | 12,00 | 7,00 | 5,00 | 28,00 | 43,00 | 35,00 |
| IL-FA-LS12 | 10,00 | 15,00 | 7,00 | 8,00 | 34,00 | 52,00 | 42,00 |
| IL-FA-LS15 | 15,00 | 17,00 | 9,00 | 8,00 | 40,00 | 63,00 | 50,00 |
| IL-FA-LS17 | 17,00 | 20,00 | 11,00 | 9,00 | 50,00 | 77,00 | 62,00 |
| IL-FA-LS20 | 20,00 | 20,00 | 11,00 | 9,00 | 57,00 | 85,00 | 70,00 |
| IL-FA-LS25 | 25,00 | 24,00 | 14,00 | 10,00 | 63,00 | 98,00 | 80,00 |
| IL-FA-LS30 | 30,00 | 27,00 | 18,00 | 9,00 | 75,00 | 117,00 | 95,00 |

**Inhalt des Lager-Sets IL-FA-LS 6 ~ 30**

| lfd. Nummer | Teilebezeichnung | Anzahl |
|---|---|---|
| 1 | Flanschgehäuse | 1 |
| 2 | Lager | 1 |
| 3 | Wellensicherungsring | 1 |

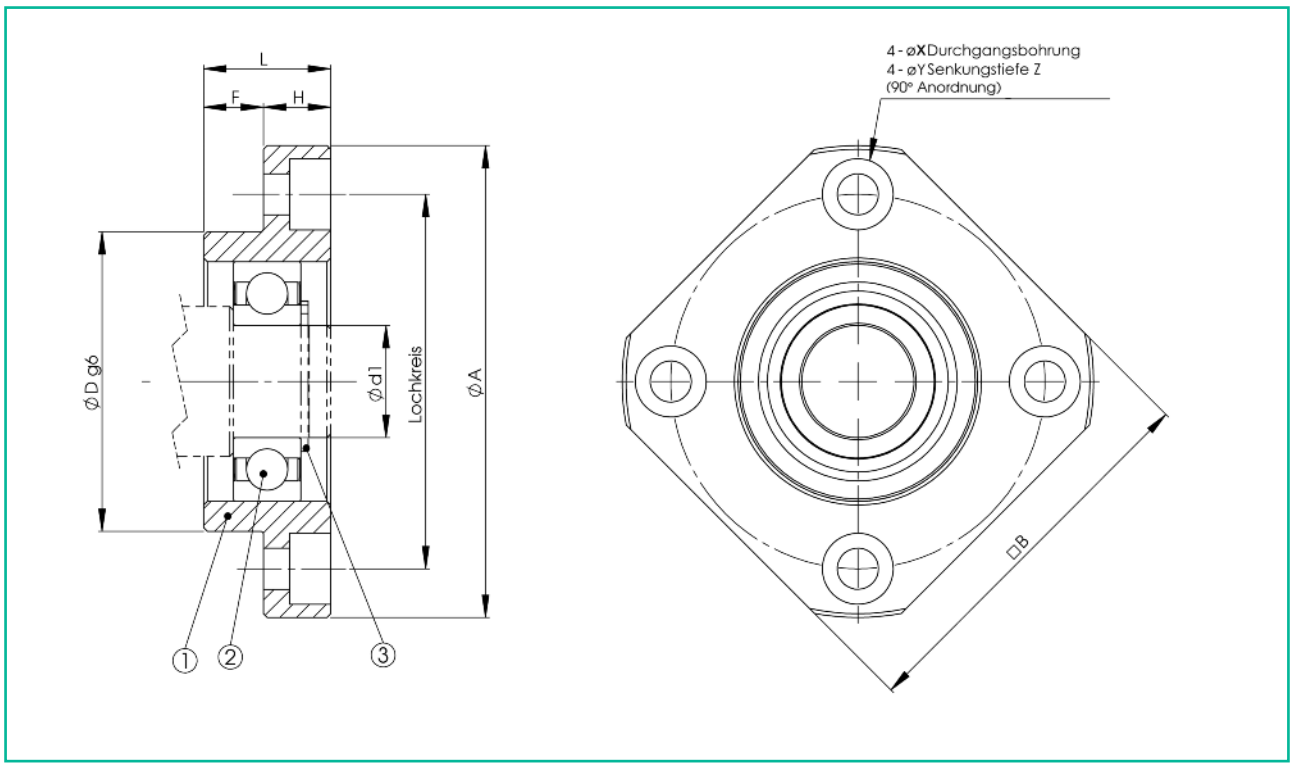


| B mm | X mm | Y mm | Z mm | eingebautes Lager mm | Wellen-sicherung mm | Gewicht kg |
|---|---|---|---|---|---|---|
| 28,00 | 3,40 | 6,50 | 4,00 | 606ZZ | C6 | 0,04 |
| 35,00 | 3,40 | 6,50 | 4,00 | 608ZZ | C8 | 0,07 |
| 42,00 | 4,50 | 8,00 | 4,00 | 6000ZZ | C10 | 0,11 |
| 52,00 | 5,50 | 9,50 | 5,50 | 6002ZZ | C15 | 0,2 |
| 61,00 | 6,60 | 11,00 | 6,50 | 6203ZZ | C17 | 0,24 |
| 68,00 | 6,60 | 11,00 | 6,50 | 6204ZZ | C20 | 0,27 |
| 79,00 | 9,00 | 14,00 | 8,50 | 6205ZZ | C25 | 0,67 |
| 93,00 | 11,00 | 17,50 | 11,00 | 6206ZZ | C30 | 1,07 |

| eingebautes Lager | Radialrichtung | |
|---|---|---|
| | dynamische Tragzahl C [kN] | statische Tragzahl C0 [kN] |
| 606ZZ | 2,19 | 0,87 |
| 608ZZ | 3,35 | 1,40 |
| 6000ZZ | 4,55 | 1,96 |
| 6002ZZ | 5,60 | 2,84 |
| 6204ZZ | 12,80 | 6,65 |
| 6205ZZ | 14,00 | 7,85 |
| 6206ZZ | 19,50 | 11,30 |

# Zapfenform, Typ K

## Für Festlagereinheiten TYP IL-FA-LS

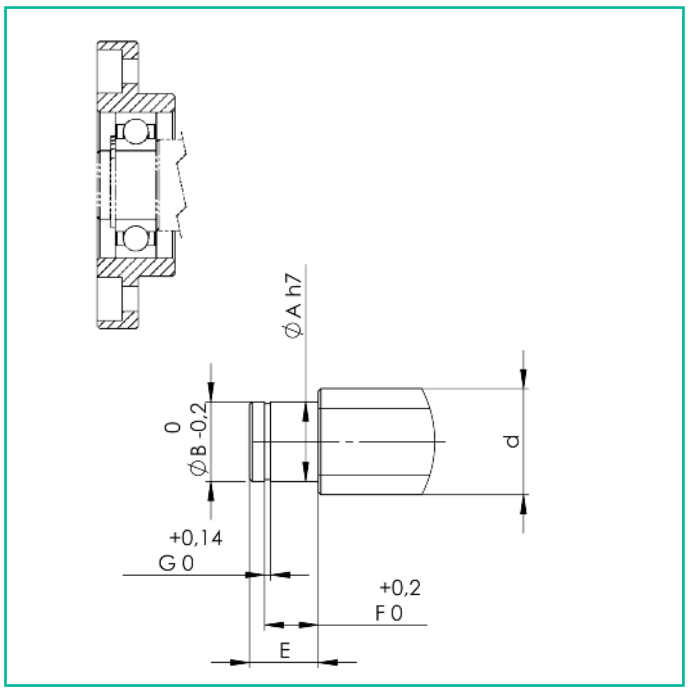


Anmerkung:
Wenn Sie eine Endenbearbeitung wünschen, geben Sie dies in der Bestellbezeichnung an.

Bestellbeispiel:
KEF2505-4KK+700LH1K

Endenbearbeitung an der Gewindespindel
Typ H1 (Festlagerseite)
Typ K (Loslagerseite)

| Baugröße | Spindel-außen-ø d [mm] | Außen-ø d. Lagerzapfen A [mm] | E [mm] | Nut für Sicherungsring B [mm] | F [mm] | G [mm] |
|---|---|---|---|---|---|---|
| IL-FA-LS 6 | 8 | 6 | 9 | 5,7 | 6,80 | 0,80 |
| IL-FA-LS 10 | 14 | 8 | 10 | 7,6 | 7,90 | 0,90 |
| IL-FA-LS 10 | 15 | 8 | 10 | 7,6 | 7,90 | 0,90 |
| IL-FA-LS 12 | 16 | 10 | 11 | 9,6 | 9,15 | 1,15 |
| IL-FA-LS 12 | 18 | 10 | 11 | 9,6 | 9,15 | 1,15 |
| IL-FA-LS 15 | 20 | 15 | 13 | 14,3 | 10,15 | 1,15 |
| IL-FA-LS 15 | 25 | 15 | 13 | 14,3 | 10,15 | 1,15 |
| IL-FA-LS 20 | 28 | 20 | 19 | 19,0 | 15,35 | 1,35 |
| IL-FA-LS 20 | 30 | 20 | 19 | 19,0 | 15,35 | 1,35 |
| IL-FA-LS 20 | 32 | 20 | 19 | 19,0 | 15,35 | 1,35 |
| IL-FA-LS 25 | 36 | 25 | 20 | 23,9 | 16,35 | 1,35 |
| IL-FA-LS 30* | 40 | 30 | 21 | 28,6 | 17,75 | 1,75 |

*bei Kammerer-Spindeln - ø 40 ab Steigung 40mm ┌ FF 25

# Raum für Notizen

In Blockausführung

# FESTLAGEREINHEIT, TYP IL-BAF-FS

Für Zapfenform, Typ H
(H1, H2, H3)

| Bau-größe | ø-Lager-zapfen d1 [mm] | L mm | L1 mm | L2 mm | L3 mm | B mm | H mm | b±0,02 mm |
|---|---|---|---|---|---|---|---|---|
| IL-BAF-FS5 | 5,00 | 16,50 | 5,50 | 18,50 | 3,50 | 36,00 | 21,00 | 18,00 |
| IL-BAF-FS6 | 6,00 | 20,00 | 5,50 | 22,00 | 3,50 | 42,00 | 25,00 | 21,00 |
| IL-BAF-FS8 | 8,00 | 23,00 | 7,00 | 26,00 | 4,00 | 52,00 | 32,00 | 26,00 |
| IL-BAF-FS10 | 10,00 | 24,00 | 6,00 | 29,50 | 6,00 | 70,00 | 43,00 | 35,00 |
| IL-BAF-FS12 | 12,00 | 24,00 | 6,00 | 29,50 | 6,00 | 70,00 | 43,00 | 35,00 |
| IL-BAF-FS15 | 15,00 | 25,00 | 6,00 | 36,00 | 5,00 | 80,00 | 49,00 | 40,00 |
| IL-BAF-FS20 | 20,00 | 42,00 | 10,00 | 50,00 | 10,00 | 95,00 | 58,00 | 47,50 |

**Inhalt des Lager-Sets IL-BAF-FS 5 ~ 20**

| lfd. Nummer | Teilebezeichnung | Anzahl |
|---|---|---|
| 1 | Blockgehäuse | 1 |
| 2 | Lagersatz | 1 |
| 3 | Gehäusedeckel | 1 |
| 4 | Distanzring | 2 |
| 5 | Dichtung | 1/2 |
| 6 | Sicherungsmutter | 1 |
| 7 | Innensechskantschraube (mit Druckstück) | 1 |

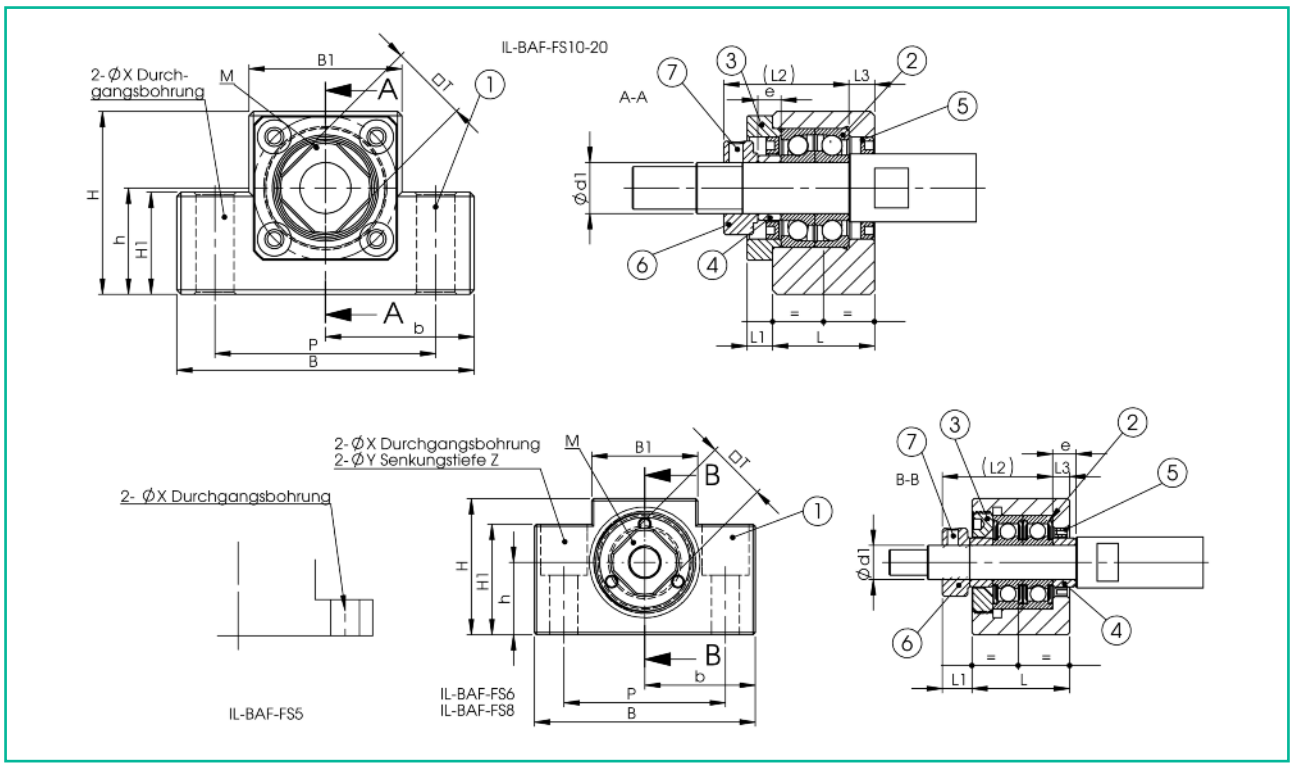


| h±0,02 mm | B1 mm | H1 mm | P mm | e mm | X mm | Y mm | Z mm | M mm | T mm | eingebautes Lager | Gewicht kg |
|---|---|---|---|---|---|---|---|---|---|---|---|
| 11,00 | 20 | 8 | 28,00 | 3,5 | 4,50 | – | – | M2,6 | 11,00 | 605 | 0,08 |
| 13,00 | 18,00 | 20,00 | 30,00 | 5,0 | 5,50 | 9,50 | 11,00 | M3 | 12,00 | 706 | 0,14 |
| 17,00 | 25,00 | 26,00 | 38,00 | 5,5 | 6,60 | 11,00 | 12,00 | M3 | 14,00 | 708 | 0,24 |
| 25,00 | 36,00 | 24,00 | 52,00 | 5,5 | 9,00 | – | – | M3 | 16,00 | 7000A | 0,46 |
| 25,00 | 36,00 | 24,00 | 52,00 | 5,5 | 9,00 | – | – | M4 | 19,00 | 7001A | 0,44 |
| 30,00 | 41,00 | 25,00 | 60,00 | 10,0 | 11,00 | – | – | M4 | 22,00 | 7002A | 0,55 |
| 30,00 | 56,00 | 25,00 | 75,00 | 11,0 | 11,00 | – | – | M4 | 30,00 | 7204B | 1,35 |

| eingebautes Lager | Axialrichtung | |
|---|---|---|
| | dynamische Tragzahl Ca [kN] | statische Tragzahl Ca0 [kN] |
| 605 | 1,33 | 0,5 |
| 706 | 2,66 | 1,06 |
| 708 | 4,40 | 1,48 |
| 7000A | 6,60 | 2,66 |
| 7001A | 7,15 | 3,05 |
| 7002A | 7,60 | 3,50 |
| 7204B | 12,70 | 7,80 |

# Zapfenform, Typ H

(H1, H2 und H3)
Für Festlagereinheiten TYP IL-BAF-FS

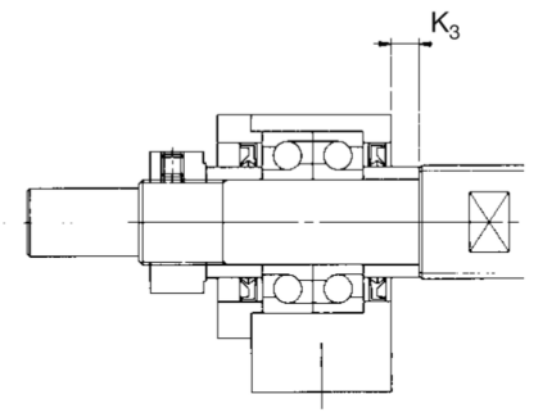


Typ IL-BAF-FS

Anmerkung:
Wenn Sie eine Endenbearbeitung wünschen, geben Sie dies in der Bestellbezeichnung an.

Bestellbeispiel:
KEF2505-4KK+700LH1K

Endenbearbeitung an der Gewindespindel
Typ H1 (Festlagerseite)
Typ K (Loslagerseite)

| Baugröße | Spindel-außen-ø d [mm] | Außen-ø der Lagerzapfen A mm | B mm | E mm | F mm | M | S mm |
|---|---|---|---|---|---|---|---|
| IL-BAF-FS 4 | 6 | 4 | 3 | 23 | 5 | M4 x 0,5 | 7 |
| IL-BAF-FS 5 | 8 | 5 | 4 | 25 | 6 | M5 x 0,5 | 7 |
| IL-BAF-FS 6 | 10 | 6 | 4 | 30 | 8 | M6 x 0,75 | 8 |
| IL-BAF-FS 8 | 12 | 8 | 6 | 35 | 9 | M8 x 1 | 10 |
| IL-BAF-FS10 | 14 | 10 | 8 | 36 | 15 | M10 x 1 | 11 |
| IL-BAF-FS10 | 15 | 10 | 8 | 36 | 15 | M10 x 1 | 11 |
| IL-BAF-FS12 | 16 | 12 | 10 | 36 | 15 | M12 x 1 | 11 |
| IL-BAF-FS12 | 18 | 12 | 10 | 36 | 15 | M12 x 1 | 11 |
| IL-BAF-FS15 | 20 | 15 | 12 | 49 | 20 | M15 x 1 | 13 |
| IL-BAF-FS15 | 25 | 15 | 12 | 49 | 20 | M15 x 1 | 13 |
| IL-BAF-FS 20 | 28 | 20 | 17 | 64 | 25 | M20 x 1 | 17 |
| IL-BAF-FS 20 | 30 | 20 | 17 | 64 | 25 | M20 x 1 | 17 |
| IL-BAF-FS 20 | 32 | 20 | 17 | 64 | 25 | M20 x 1 | 17 |

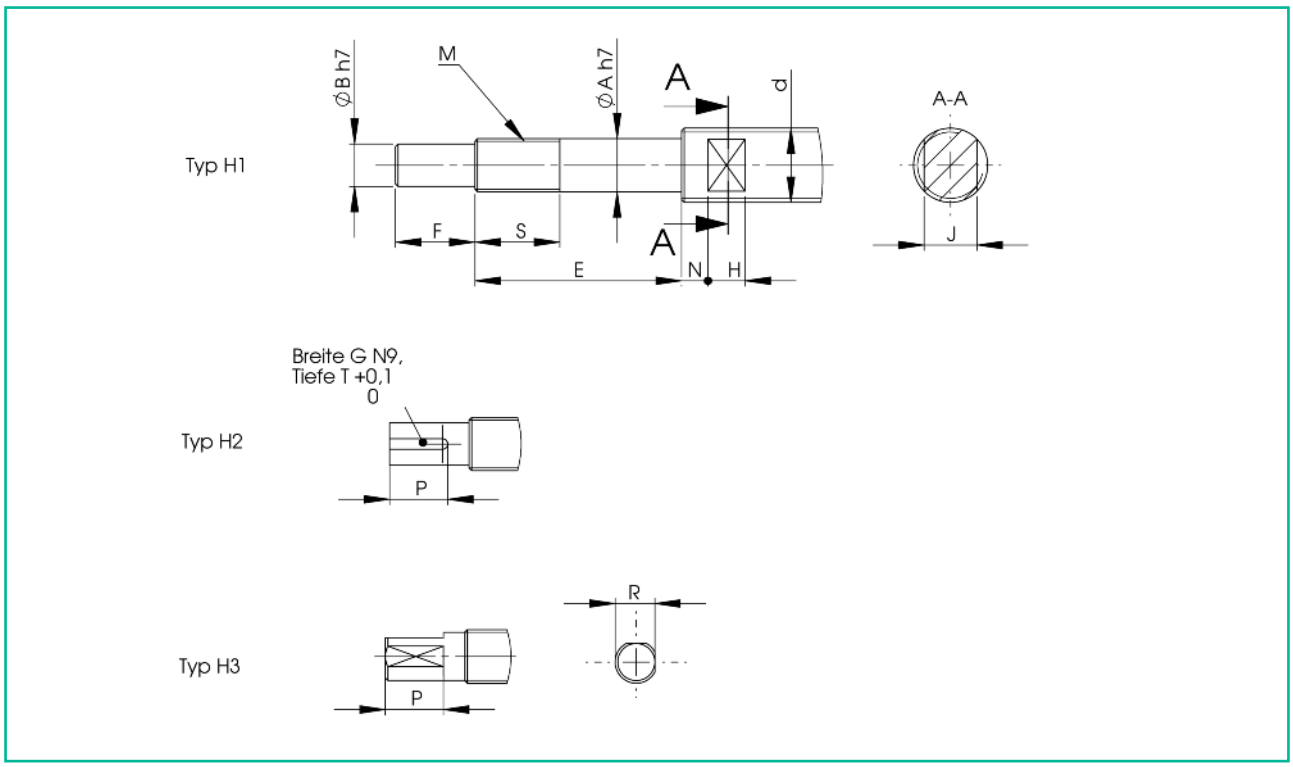


| Typ H1 (zylindrisch) | | | Typ H2 (Passfedernut) | | | Typ H3 (Abflachung) | | Position Lagereinheit |
|---|---|---|---|---|---|---|---|---|
| J [mm] | N [mm] | H [mm] | G [mm] | T [mm] | P [mm] | R [mm] | P [mm] | $K_3$ [mm] |
| 4 | 4 | 4 | – | – | – | 2,7 | 4 | 1,5 |
| 5 | 4 | 4 | – | – | – | 3,7 | 5 | 2,0 |
| 5 | 4 | 4 | – | – | – | 3,7 | 6 | 3,5 |
| 8 | 5 | 5 | – | – | – | 5,6 | 7 | 3,5 |
| 10 | 5 | 7 | 2 | 1,2 | 11 | 7,5 | 11 | -0,5 |
| 10 | 5 | 7 | 2 | 1,2 | 11 | 7,5 | 11 | -0,5 |
| 13 | 6 | 8 | 3 | 1,8 | 12 | 9,5 | 12 | -0,5 |
| 13 | 6 | 8 | 3 | 1,8 | 12 | 9,5 | 12 | -0,5 |
| 16 | 6 | 9 | 4 | 2,5 | 16 | 11,3 | 16 | 5,0 |
| 18 | 7 | 10 | 4 | 2,5 | 16 | 11,3 | 16 | 5,0 |
| 21 | 8 | 11 | 5 | 3,0 | 21 | 16,0 | 21 | 1,0 |
| 24 | 8 | 12 | 5 | 3,0 | 21 | 16,0 | 21 | 1,0 |
| 27 | 9 | 13 | 5 | 3,0 | 21 | 16,0 | 21 | 1,0 |

In Blockausführung

# LOSLAGEREINHEIT, TYP IL-BAF-LS

Für Zapfenform, Typ K

| Bau-größe | ø-Lager-zapfen d1 [mm] | L mm | B mm | H mm | b ±0,02 mm | h ±0,02 mm | B1 mm | H1 mm |
|---|---|---|---|---|---|---|---|---|
| IL-BAF-LS6 | 6,00 | 12,00 | 42,00 | 25,00 | 21,00 | 13,00 | 18,00 | 20,00 |
| IL-BAF-LS8 | 6,00 | 14,00 | 52,00 | 32,00 | 26,00 | 17,00 | 25,00 | 26,00 |
| IL-BAF-LS10 | 8,00 | 20,00 | 70,00 | 43,00 | 35,00 | 25,00 | 36,00 | 24,00 |
| IL-BAF-LS12 | 10,00 | 20,00 | 70,00 | 43,00 | 35,00 | 25,00 | 36,00 | 24,00 |
| IL-BAF-LS15 | 15,00 | 20,00 | 80,00 | 49,00 | 40,00 | 30,00 | 41,00 | 25,00 |
| IL-BAF-LS20 | 20,00 | 26,00 | 95,00 | 58,00 | 47,50 | 30,00 | 56,00 | 25,00 |

**Inhalt des Lager-Sets IL-BAF-LS 6 ~ 20**

| lfd. Nummer | Teilebezeichnung | Anzahl |
|---|---|---|
| 1 | Blockgehäuse | 1 |
| 2 | Lager | 1 |
| 3 | Wellensicherungsring | 1 |

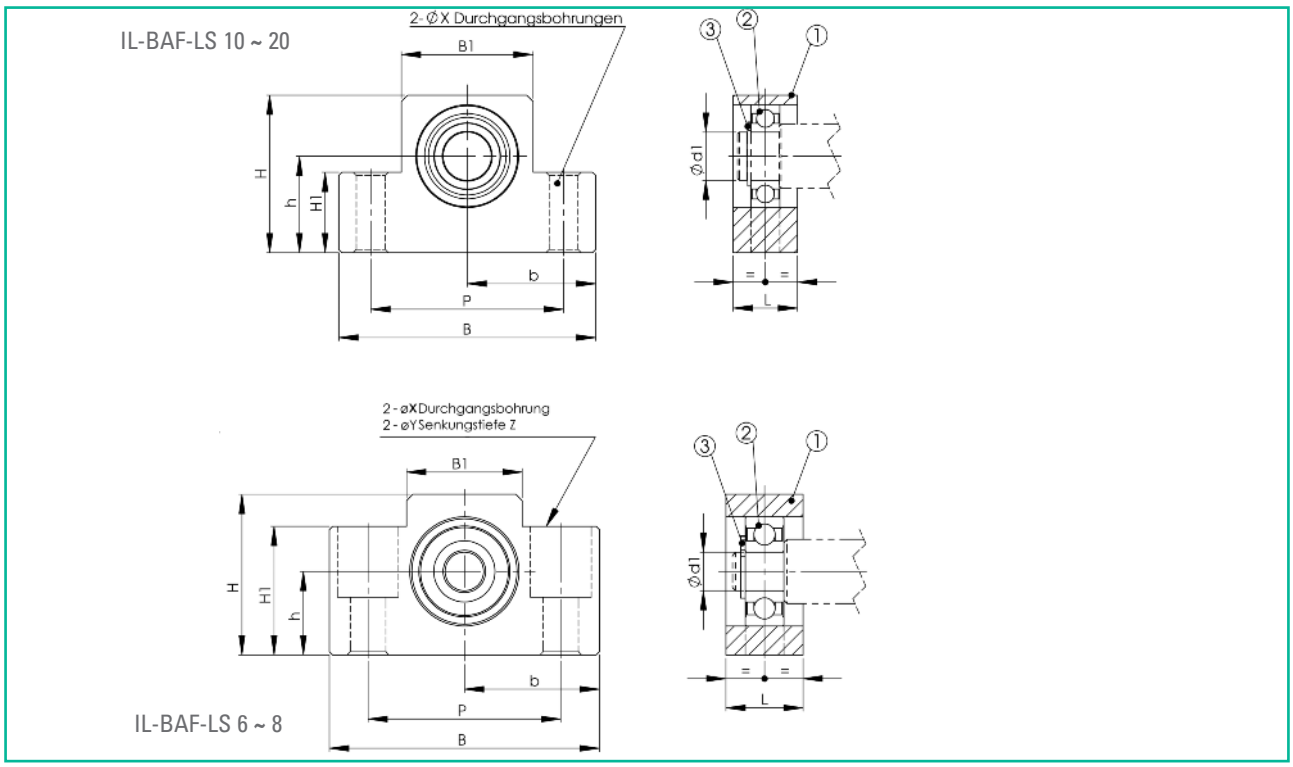


| P mm | X mm | Y mm | Z mm | eingebautes Lager | Wellen-sicherungsring | Gewicht kg |
|---|---|---|---|---|---|---|
| 30,00 | 5,50 | 9,50 | 11,00 | 606ZZ | C6 | 0,07 |
| 38,00 | 6,60 | 11,00 | 12,00 | 606ZZ | C6 | 0,13 |
| 52,00 | 9,00 | – | – | 608ZZ | C8 | 0,33 |
| 52,00 | 9,00 | – | – | 6000ZZ | C10 | 0,32 |
| 60,00 | 9,00 | – | – | 6002ZZ | C15 | 0,38 |
| 75,00 | 11,00 | – | – | 6204ZZ | C20 | 0,63 |

| eingebautes Lager | Radialrichtung | |
|---|---|---|
| | dynamische Tragzahl C [kN] | statische Tragzahl C0 [kN] |
| 606ZZ | 2,19 | 0,87 |
| 608ZZ | 3,35 | 1,40 |
| 6000ZZ | 4,55 | 1,96 |
| 6002ZZ | 5,60 | 2,84 |
| 6204ZZ | 12,80 | 6,65 |

# Zapfenform, Typ K

## Für Loslagereinheiten TYP IL-BAF-LS

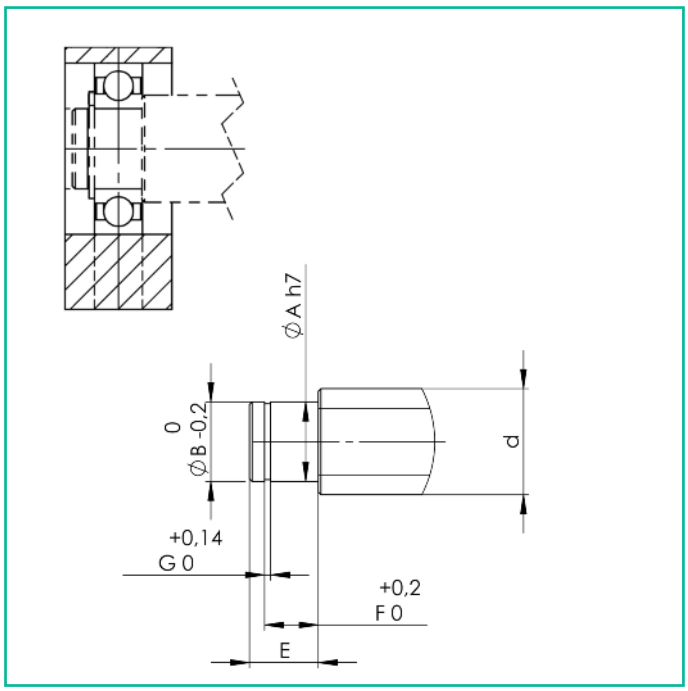


Anmerkung:
Wenn Sie eine Endenbearbeitung wünschen, geben Sie dies in der Bestellbezeichnung an.

Bestellbeispiel:
KEF2505-4KK+700LH1K

Endenbearbeitung an der Gewindespindel
Typ H1 (Festlagerseite)
Typ K (Loslagerseite)

| Baugröße | Spindel-außen-ø d [mm] | Außen-ø d. Lagerzapfen A [mm] | E [mm] | Nut für Sicherungsring B [mm] | F [mm] | G [mm] |
|---|---|---|---|---|---|---|
| IL-BAF-LS 6 | 8 | 6 | 9 | 5,7 | 6,80 | 0,80 |
| IL-BAF-LS 8 | 10 | 6 | 9 | 5,7 | 6,80 | 0,80 |
| IL-BAF-LS10 | 14 | 8 | 10 | 7,6 | 7,90 | 0,90 |
| IL-BAF-LS10 | 15 | 8 | 10 | 7,6 | 7,90 | 0,90 |
| IL-BAF-LS12 | 16 | 10 | 11 | 9,6 | 9,15 | 1,15 |
| IL-BAF-LS12 | 18 | 10 | 11 | 9,6 | 9,15 | 1,15 |
| IL-BAF-LS15 | 20 | 15 | 13 | 14,3 | 10,15 | 1,15 |
| IL-BAF-LS15 | 25 | 15 | 13 | 14,3 | 10,15 | 1,15 |
| IL-BAF-LS20 | 28 | 20 | 19 | 19,0 | 15,35 | 1,35 |
| IL-BAF-LS20 | 30 | 20 | 19 | 19,0 | 15,35 | 1,35 |
| IL-BAF-LS20 | 32 | 20 | 19 | 19,0 | 15,35 | 1,35 |

# Raum für Notizen

# Spezial-Spindellager, TYP IL-WBK

Für hohe Axialkräfte

| Bau-größe | ø-Lager-zapfen d [mm] | Dg6 mm | D1 mm | D2 mm | L mm | L1 mm | L2 mm | A mm | Bohrbild |
|---|---|---|---|---|---|---|---|---|---|
| IL-WBK 17DF | 17 | 70 | 106 | 72 | 60 | 32 | 15 | 80 | 1 |
| IL-WBK 20DF | 20 | 70 | 106 | 72 | 60 | 32 | 15 | 80 | 1 |
| IL-WBK 25DF | 25 | 85 | 130 | 90 | 66 | 33 | 18 | 100 | 1 |
| IL-WBK 25DFD | 25 | 85 | 130 | 90 | 81 | 48 | 18 | 100 | 1 |
| IL-WBK 30DF | 30 | 85 | 130 | 90 | 66 | 33 | 18 | 100 | 1 |
| IL-WBK 30DFD | 30 | 85 | 130 | 90 | 81 | 48 | 18 | 100 | 1 |
| IL-WBK 35DF | 35 | 95 | 142 | 102 | 66 | 33 | 18 | 106 | 2 |
| IL-WBK 35DFD | 35 | 95 | 142 | 102 | 81 | 48 | 18 | 106 | 2 |
| IL-WBK 40DF | 40 | 95 | 142 | 102 | 66 | 33 | 18 | 106 | 2 |
| IL-WBK 40DFD | 40 | 95 | 142 | 102 | 81 | 48 | 18 | 106 | 2 |

**Inhalt des Lager-Sets IL-WBK 17 ~ 40**

| lfd. Nummer | Teilebezeichnung | Anzahl |
|---|---|---|
| 1 | Blockgehäuse | 1 |
| 2 | Lagersatz | 1 |
| 3 | Gehäusedeckel | 1 |
| 4 | Distanzring | 2 |
| 5 | Dichtung | 2 |
| 6 | Sicherungsmutter | 1 |

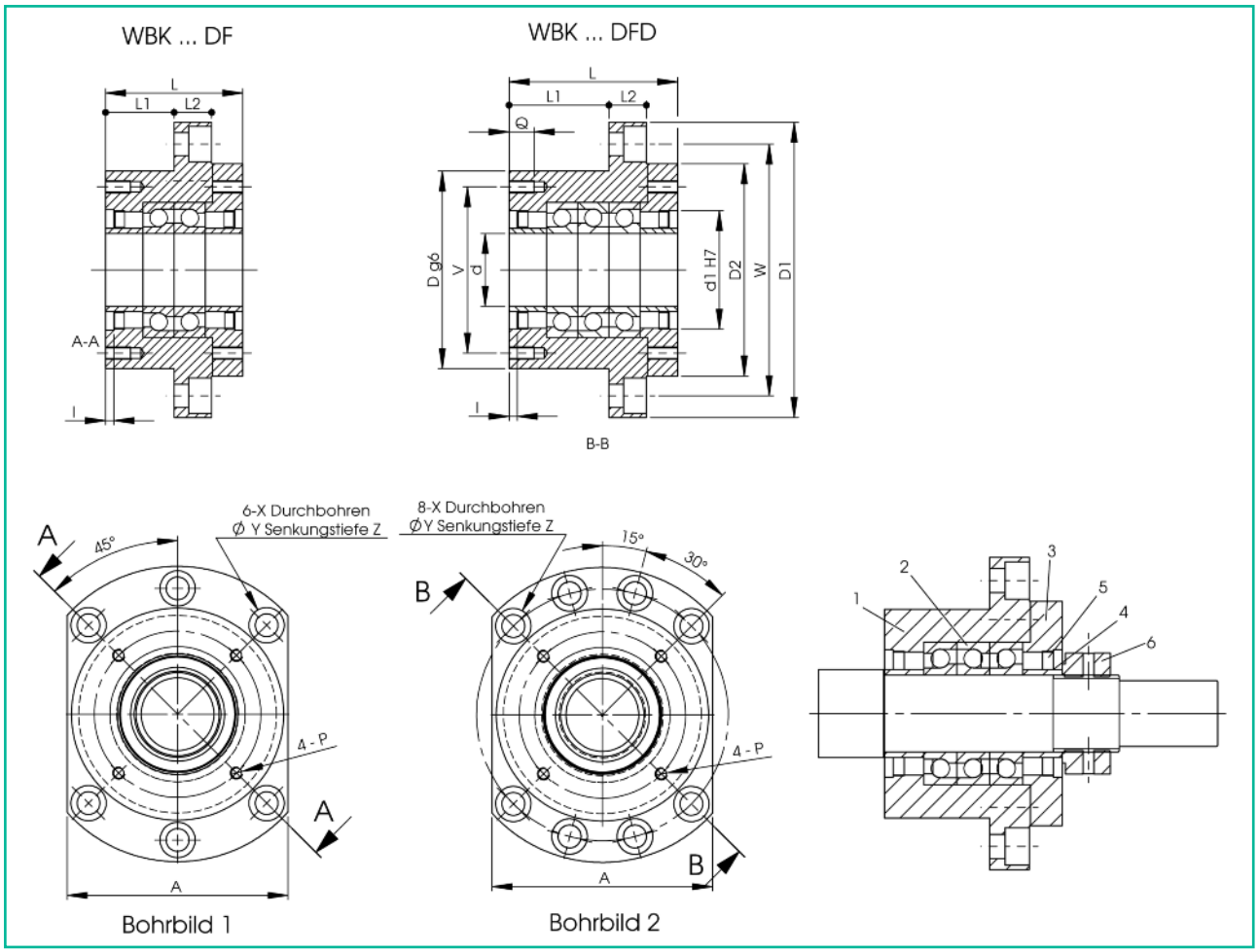


| W mm | X mm | Y mm | Z mm | d1 mm | l mm | V mm | P mm | Q mm | eingebautes Lager | Gewicht kg |
|---|---|---|---|---|---|---|---|---|---|---|
| 88 | 9 | 14 | 8,5 | 45 | 3 | 58 | M5 | 10 | 17TAC47 P4 | 1,9 |
| 88 | 9 | 14 | 8,5 | 45 | 3 | 58 | M5 | 10 | 20TAC47 P4 | 1,9 |
| 110 | 11 | 17 | 11 | 57 | 4 | 70 | M6 | 12 | 25TAC62 P4 | 3,1 |
| 110 | 11 | 17 | 11 | 57 | 4 | 70 | M6 | 12 | 25TAC62 P4 | 3,4 |
| 110 | 11 | 17 | 11 | 57 | 4 | 70 | M6 | 12 | 30TAC62 P4 | 3,0 |
| 110 | 11 | 17 | 11 | 57 | 4 | 70 | M6 | 12 | 30TAC62 P4 | 3,3 |
| 121 | 11 | 17 | 11 | 69 | 4 | 80 | M6 | 12 | 35TAC72 P4 | 3,4 |
| 121 | 11 | 17 | 11 | 69 | 4 | 80 | M6 | 12 | 35TAC72 P4 | 4,3 |
| 121 | 11 | 17 | 11 | 69 | 4 | 80 | M6 | 12 | 40TAC72 P4 | 3,6 |
| 121 | 11 | 17 | 11 | 69 | 4 | 80 | M6 | 12 | 40TAC72 P4 | 4,2 |

| eingebautes Lager | Axialrichtung dynamische Tragzahl Ca [kN] | statische Tragzahl Ca0 [kN] | Vorspannung KN | axiale Steifigkeit KN/µm | Anlaufmoment N cm |
|---|---|---|---|---|---|
| 17TAC47 P4 | 21,90 | 26,60 | 2,15 | 0,75 | 14,0 |
| 20TAC47 P4 | 21,90 | 26,60 | 2,15 | 0,75 | 14,0 |
| 25TAC62 P4 | 28,50 | 40,50 | 3,15 | 1,00 | 23,0 |
| 25TAC62 P4 | 46,50 | 81,50 | 4,30 | 1,47 | 31,0 |
| 30TAC62 P4 | 29,20 | 43,00 | 3,35 | 1,03 | 24,0 |
| 30TAC62 P4 | 47,50 | 86,00 | 4,50 | 1,52 | 33,0 |
| 35TAC72 P4 | 31,00 | 50,00 | 3,80 | 1,18 | 28,0 |
| 35TAC72 P4 | 50,50 | 100,00 | 5,20 | 1,71 | 37,0 |
| 40TAC72 P4 | 31,50 | 52,00 | 3,90 | 1,23 | 28,0 |
| 40TAC72 P4 | 51,50 | 104,00 | 5,30 | 1,81 | 38,0 |

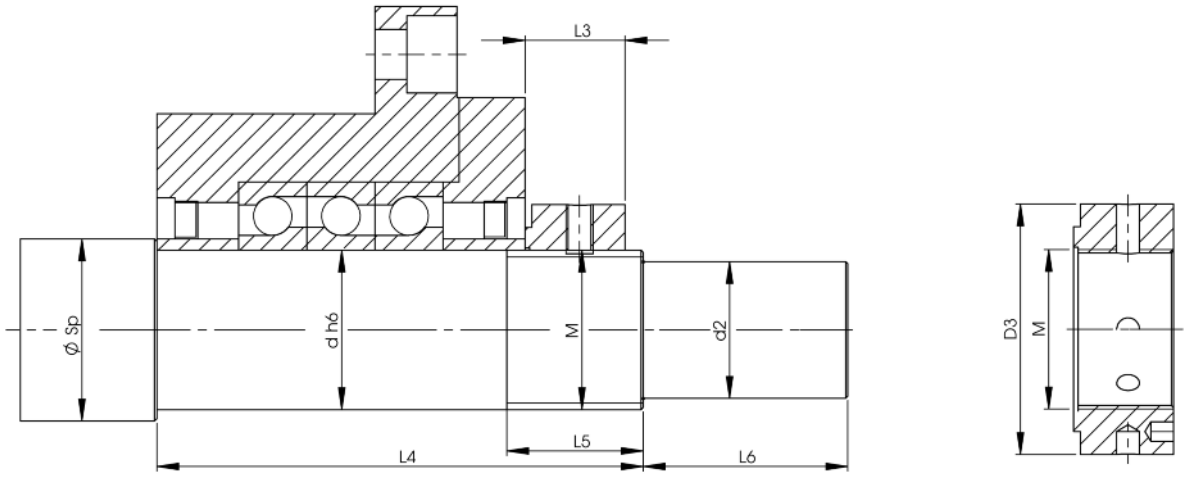


Endenbearbeitung

| Sicherungsmutter M | D3 mm | L3 mm | Spindelaußen ø mm | Zapfenform d mm | d2 mm | L4 mm | L5 mm | L6 mm |
|---|---|---|---|---|---|---|---|---|
| M17x1 | 37 | 18 | 25 | 17 | 15 | 81 | 23 | 23 |
| M20x1 | 40 | 18 | 32 | 20 | 17 | 81 | 23 | 25 |
| M25x1,5 | 45 | 20 | 36 | 25 | 20 | 89 | 26 | 30 |
| M25x1,5 | 45 | 20 | 36 | 25 | 20 | 104 | 26 | 30 |
| M30x1,5 | 50 | 20 | 40 | 30 | 25 | 89 | 26 | 38 |
| M30x1,5 | 50 | 20 | 40 | 30 | 25 | 104 | 26 | 38 |
| M35x1,5 | 55 | 22 | 45 | 35 | 30 | 92 | 30 | 45 |
| M35x1,5 | 55 | 22 | 45 | 35 | 30 | 107 | 30 | 45 |
| M40x1,5 | 60 | 22 | 50 | 40 | 35 | 92 | 30 | 50 |
| M40x1,5 | 60 | 22 | 50 | 40 | 35 | 107 | 30 | 50 |

# Raum für Notizen

indunorm
Bewegungstechnik

THK-Linearführungen

Laufrollen-Linearführungs-Systeme

Kugelgewindetriebe

Kugelbuchsen

Linearachsen
Achssysteme

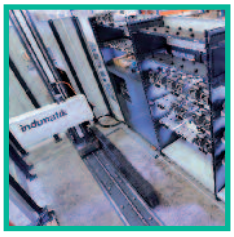

Indumatik®

Indumatik® Light

Indumatik® Ultralight


**Zentrale**
**Standort Duisburg**
**Indunorm**
**Bewegungstechnik GmbH**
**Obere Kaiserswerther Str. 17**
**47249 Duisburg**
**Telefon (0203) 76 91-0**
**Telefax (0203) 76 91-292**
**Email: bt@indunorm.eu**

**Standort Stuttgart**
Indunorm
Bewegungstechnik GmbH
Dieselstraße 29
71332 Waiblingen
Telefon (07151) 97502-0
Telefax (07151) 97502-20
Email: sued@indunorm.eu

**Standort Lannach (Österreich)**
Indunorm
Bewegungstechnik GmbH
A-8502 Lannach
Telefon +43 (3136) 203 10
Telefax +43 (3136) 203 10 99
Email: austria@indunorm.eu

**Standort Bockenem**
Indunorm
Fertigungstechnik GmbH
Walter-Althoff-Str. 3
31167 Bockenem
Telefon (05067) 24693-0
Telefax (05067) 24693-2
Email: ft@indunorm-fertigungstechnik.de

**www.indunorm.eu**


TÜVRheinland ZERTIFIZIERT
Management System ISO 9001:2008
www.tuv.com ID 9108625755