BESTELLSCHLÜSSEL

TR 16 04 L – 1000L E

E	Sonderbearbeitung der Spindel
1000L	Spindellänge in mm
L	Linksgängig (Rechtsgängig ohne Kennzeichnung)
04	Steigung in mm
16	Durchmesser in mm
TR	Trapezspindel

Kammerer
TRAPEZGEWINDESPINDELN

Trapezgewinde gerollt nach DIN 103, Toleranzklasse 7e

Sondergenauigkeiten auf Anfrage

Standardlängen: 3 m

Andere Längen und Linksgewinde auf Anfrage

Material: C15

Genauigkeit: Steigungsfehler 0,1 mm / 300 mm

Andere Materialien und Toleranzen auf Anfrage

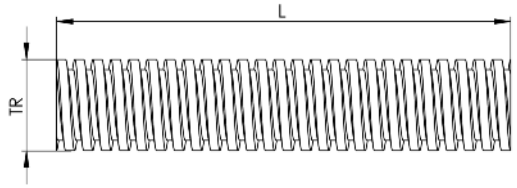

	Gewinde	Gewicht kg/m
	Tr 0801,5	0,35
	Tr 1002	0,50
	Tr 1003	0,50
	Tr 1203	0,80
	Tr 1404	1,00
•	**Tr 1604**	**1,20**
	Tr 1804	1,60
•	**Tr 2004**	**2,00**
	Tr 2205	2,30
	Tr 2405	2,80
•	**Tr 2605**	**3,30**
	Tr 2805	3,90
•	**Tr 3006**	**4,50**
	Tr 3206	5,20
•	**Tr 3606**	**6,80**
•	**Tr 4007**	**8,00**
•	**Tr 4407**	**9,90**
	Tr4808	**11,50**
•	**Tr 5008**	**13,10**
•	**Tr 6009**	**24,00**
	Tr7010	26,00
	Tr8010	37,00
	Tr9012	52,00

Ab Lager lieferbar!

Fettgedruckte Typen = Vorzugstypen (ab Lager lieferbar)

indunorm
Bewegungstechnik

Kammerer
Trapezgewindemutter

BESTELLSCHLÜSSEL

TRF 16 04 L E

E	Sonderbearbeitung der Mutter
L	Linksgängig (Rechtsgängig ohne Kennzeichnung)
04	Steigung in mm
16	Durchmesser in mm
TRF	Mutternbezeichnung

indunorm
Bewegungstechnik

Kammerer
Trapezgewindemuttern
FLANSCHMUTTER kurz, Typ TRF

FLANSCHMUTTER lang, Typ TRFL

Trapezgewinde nach DIN 103, Toleranzklasse 7H

Max. Rundlauffehler bis Tr 22 x 5 = 0,2 mm;
ab Tr 24 x 5 = 0,3 mm

Material: Bronze RG7

Andere Materialien und Toleranzen auf Anfrage

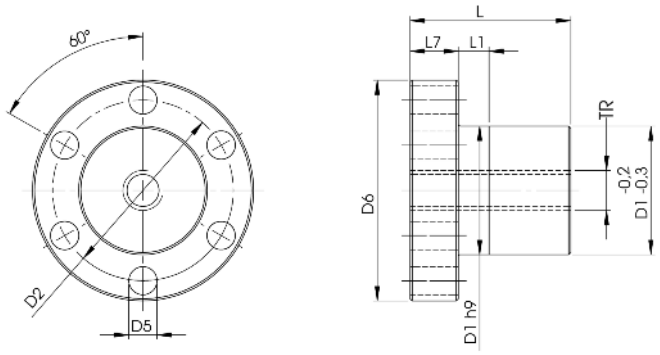

	Gewinde	D1 mm	D2 mm	D5 mm	D6 mm	L(kurz) mm	Gewicht kg	L(lang) mm	Gewicht kg	L1 mm	L7 mm
	TRF/TRFL 0801,5	22	32	4	40	12	0,04	16	0,06	4	8
	TRF/TRFL 1002	25	34	5	42	15	0,10	20	0,12	5	10
	TRF/TRFL 1003	25	34	5	42	15	0,10	20	0,12	5	10
	TRF/TRFL 1203	28	38	6	48	18	0,11	24	0,13	6	12
	TRF/TRFL 1404	28	38	6	48	21	0,16	28	0,19	9	12
•	**TRF/TRFL 1604**	**28**	**38**	**6**	**48**	**24**	**0,22**	**32**	**0,25**	**12**	**12**
	TRF/TRFL 1804	28	38	6	48	27	0,26	36	0,30	15	12
•	**TRF/TRFL 2004**	**32**	**45**	**7**	**55**	**30**	**0,31**	**40**	**0,36**	**8**	**12**
	TRF/TRFL 2205	32	45	7	55	33	0,37	44	0,43	8	12
	TRF/TRFL 2405	32	45	7	55	36	0,43	48	0,50	8	12
•	**TRF/TRFL 2605**	**38**	**50**	**7**	**62**	**39**	**0,48**	**52**	**0,57**	**8**	**14**
	TRF/TRFL 2805	38	50	7	62	42	0,53	56	0,60	8	14
•	**TRF/TRFL 3006**	**38**	**50**	**7**	**62**	**45**	**0,58**	**60**	**0,67**	**8**	**14**
	TRF/TRFL 3206	45	58	7	70	48	0,63	64	0,70	10	16
•	**TRF/TRFL 3606**	**45**	**58**	**7**	**70**	**54**	**0,72**	**72**	**0,86**	**10**	**16**
•	**TRF/TRFL 4007**	**63**	**78**	**9**	**95**	**60**	**1,72**	**80**	**2,13**	**12**	**16**
•	**TRF/TRFL 4407**	**63**	**78**	**9**	**95**	**66**	**1,72**	**88**	**2,12**	**12**	**16**
	TRF/TRFL 4808	72	90	11	110	72	2,20	96	2,50	14	18
•	**TRF/TRFL 5008**	**72**	**90**	**11**	**110**	**75**	**2,59**	**100**	**3,19**	**14**	**18**
•	**TRF/TRFL 6009**	**88**	**110**	**13**	**130**	**90**	**4,80**	**120**	**5,47**	**16**	**20**
	TRF/TRFL 7010	88	110	13	130	105	8,50	140	9,30	16	20
	TRF/TRFL 8010	118	140	15	163	120	14,90	160	15,60	18	22
	TRF/TRFL 9012	118	140	15	163	135	20,10	180	21,30	18	22

Ab Lager lieferbar!

Weitere Abmessungen auf Anfrage

Fettgedruckte Typen = Vorzugstypen (ab Lager lieferbar)